第４５回　新潟県中学校総合体育大会
兼　第５８回新潟県中学校バスケットボール競技大会

競技時間	第１試合	第２試合	第３試合	第４試合	第５試合	第６試合
第１日目	9:30	10:45	12:00	13:15	14:30	15:45
第２日目	9:00	10:20	11:40	13:00		

期日：平成２６年７月２５日（金）、２６日（土）
会場：東総合スポーツセンター（Ａ・Ｂコート）
豊栄総合体育館　（Ｃ・Ｄコート）

男　子

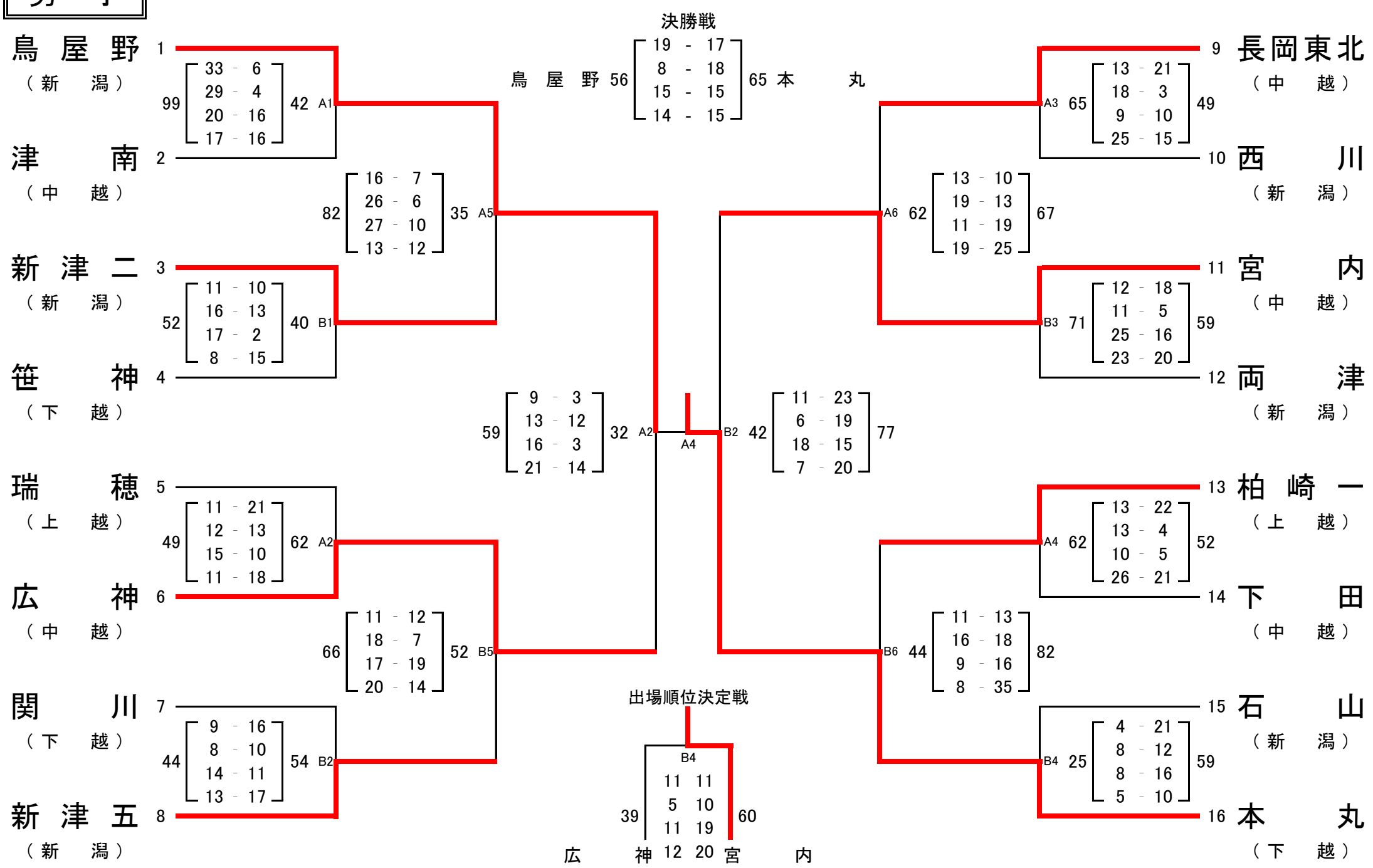

第１位	第２位	第３位	第３位
本丸中学校	鳥屋野中学校	宮内中学校	広神中学校

女　子

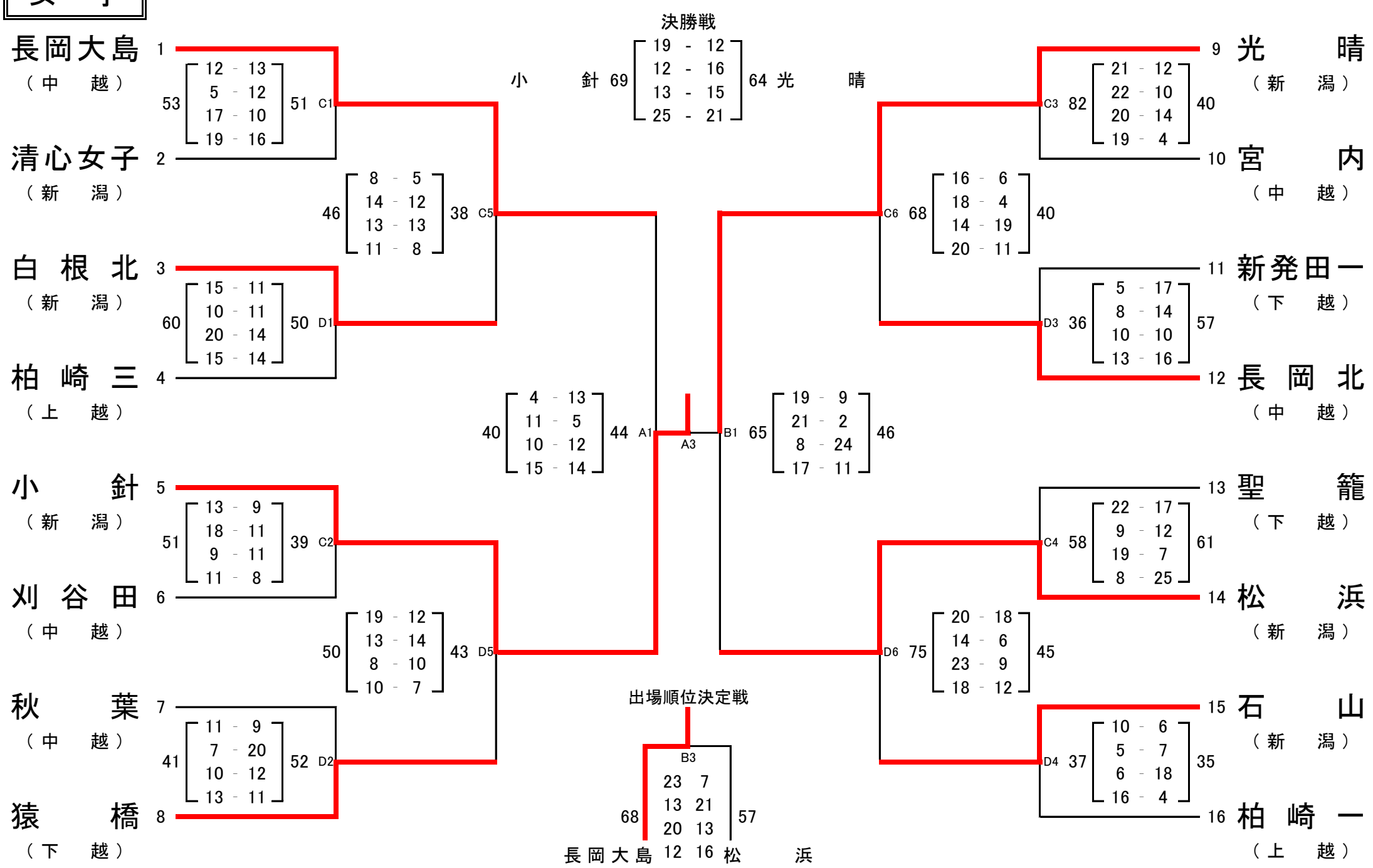

第１位	第２位	第３位	第３位
小針中学校	光晴中学校	長岡大島中学校	松浜中学校