平成27年度　第69回千葉県中学校総合体育大会
バスケットボール大会結果　（7．28－30）

【男子の部】

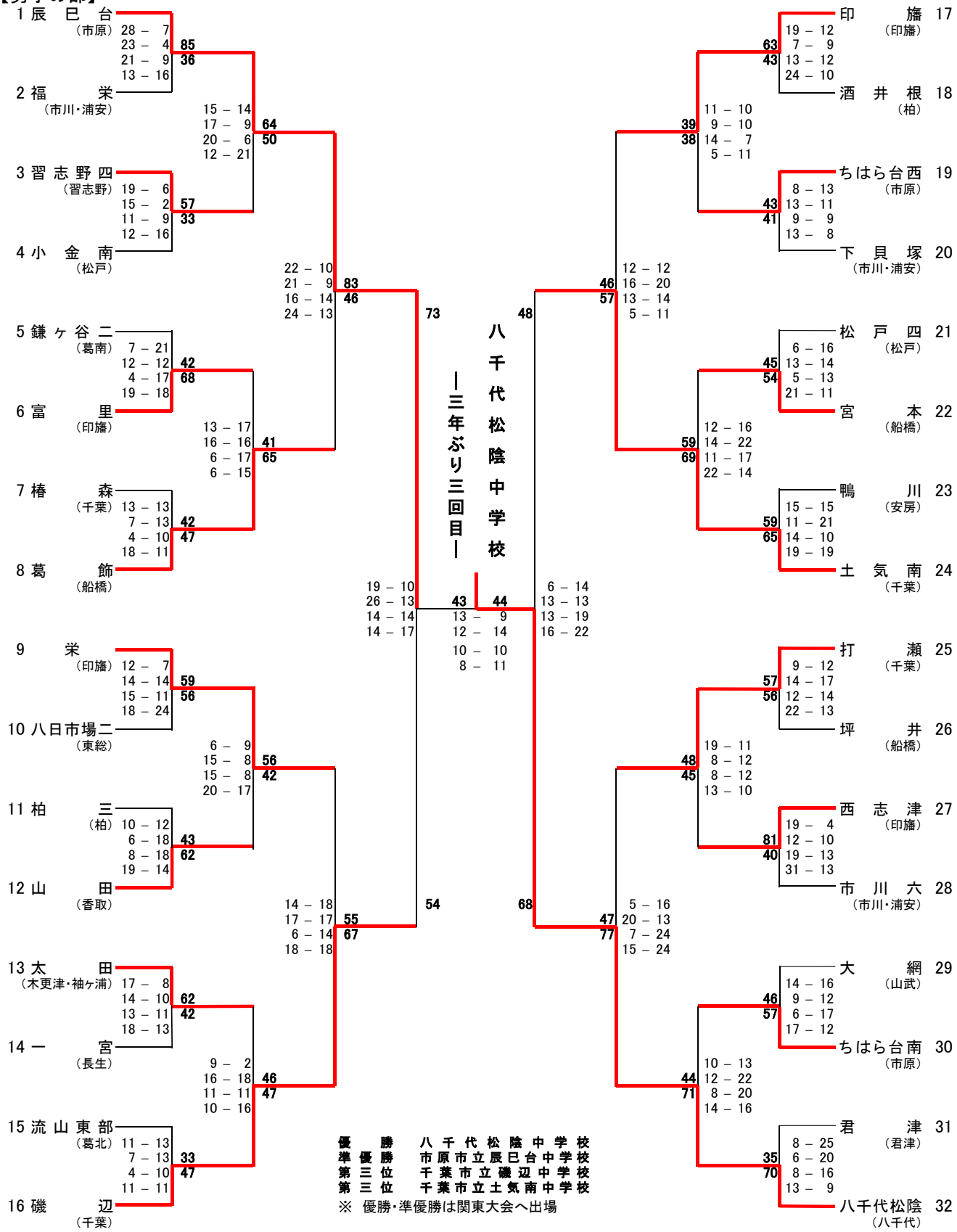

優勝	八千代松陰中学校
準優勝	市原市立辰巳台中学校
第三位	千葉市立磯辺中学校
第三位	千葉市立土気南中学校

※ 優勝・準優勝は関東大会へ出場

【女子の部】

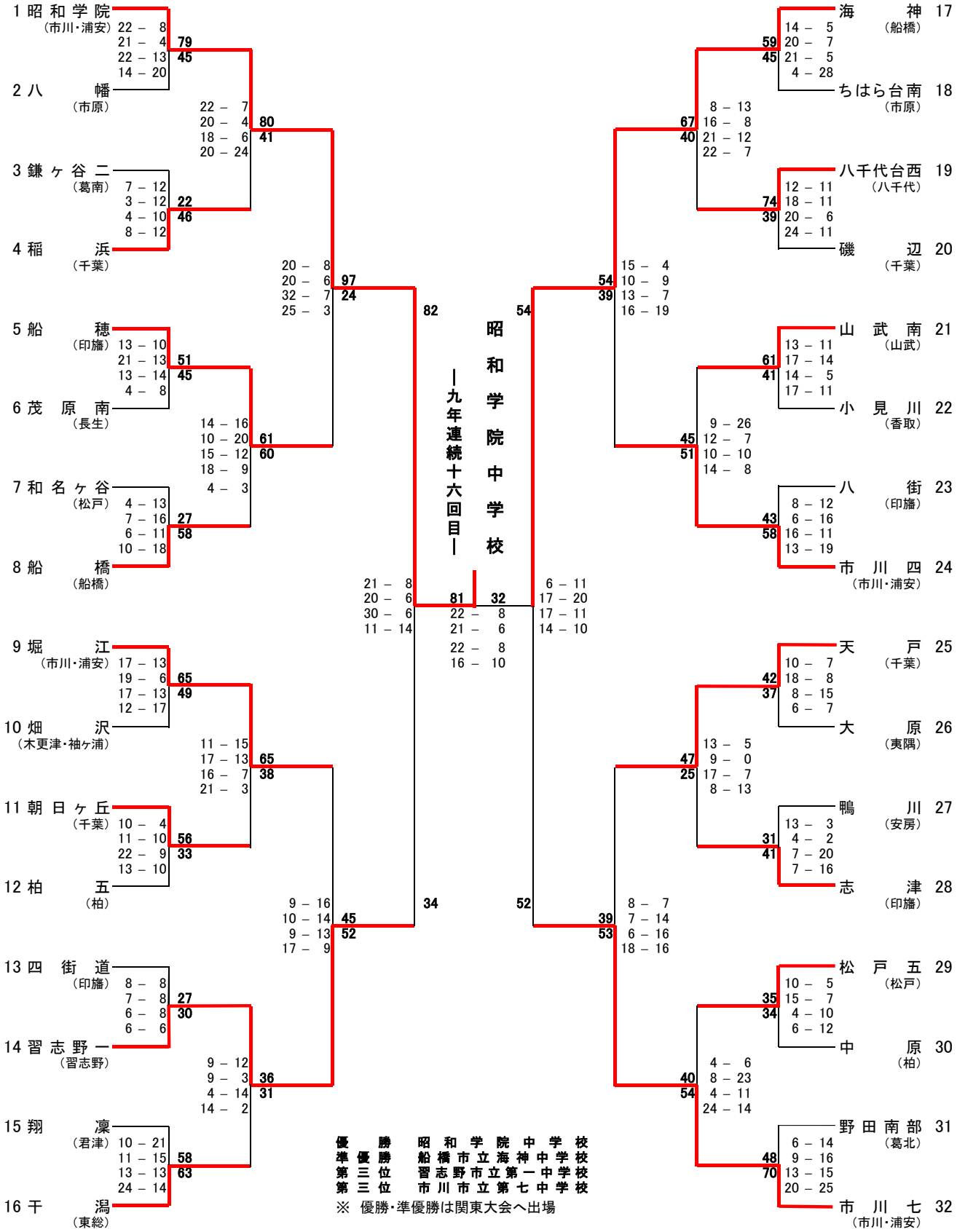

優勝	昭和学院中学校
準優勝	船橋市立海神中学校
第三位	習志野市立第一中学校
第三位	市川市立第七中学校

※ 優勝・準優勝は関東大会へ出場