平成28年度　第70回千葉県中学校総合体育大会
バスケットボール大会結果　（7．28－30）

【男子の部】

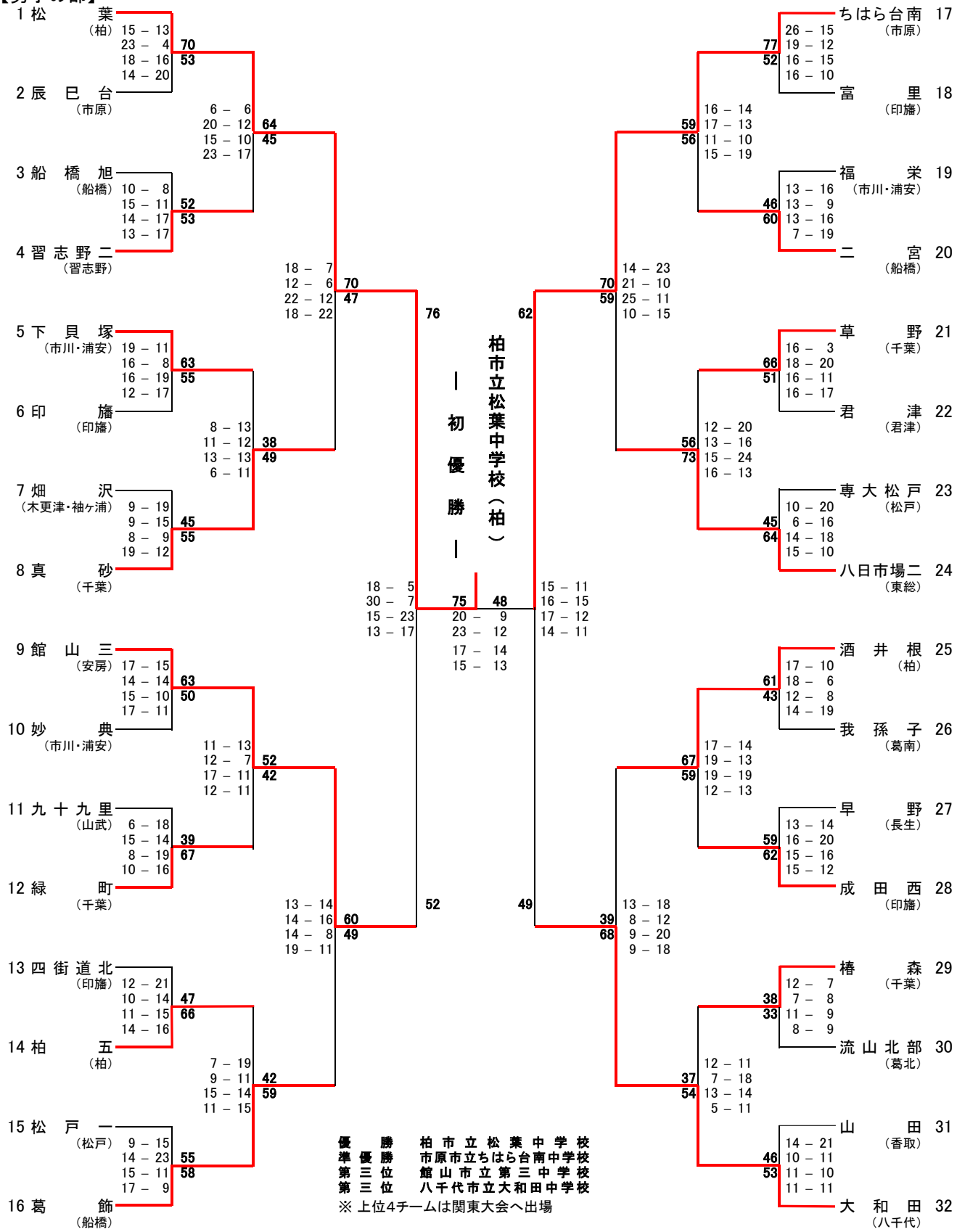

優勝	柏市立松葉中学校
準優勝	市原市立ちはら台南中学校
第三位	館山市立第三中学校
第三位	八千代市立大和田中学校

※ 上位4チームは関東大会へ出場