第38回宮城県高等学校バスケットボール選手権大会
兼　第47回全国高等学校バスケットボール選抜優勝大会宮城県予選
【　男子組合せ　】

期　　日　　：　平成28年7月27日（水）～28日（木）

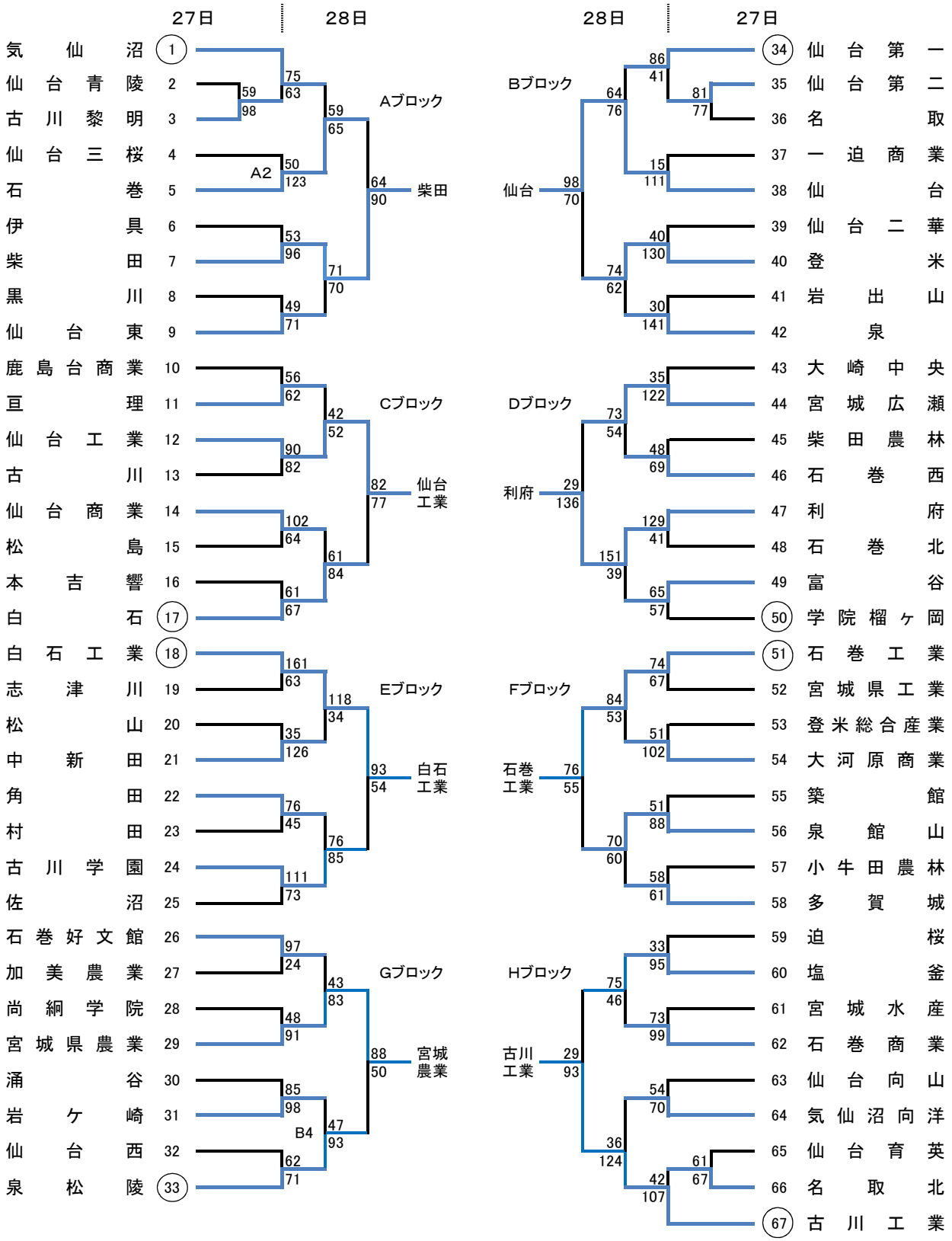

試　合　会　場　　：　セキスイハイム・スーパーアリーナ　　（A・B・C・D・E）
東北学院高等学校　　（F・G）

試合開始予定

	1	2	3	4	5	6
7/27.28	9:00	10:30	12:00	13:30	15:00	16:30

第３８回宮城県高等学校バスケットボール選手権大会
兼　第４７回全国高等学校バスケットボール選抜優勝大会宮城県予選
【　一次大会・男子試合結果　】

☆Ａブロック

仙台青陵	59	9 - 33 15 - 21 11 - 24 24 - 20	**98**	**古川黎明**	**気仙沼**	**75**	23 - 13 12 - 19 17 - 20 23 - 11	63	古川黎明
仙台三桜	50	0 - 46 8 - 35 20 - 8 22 - 34	**123**	**石巻**	伊具	53	12 - 29 14 - 22 15 - 24 12 - 21	**96**	**柴田**
黒川	49	10 - 21 23 - 5 7 - 19 9 - 26	**71**	**仙台東**	気仙沼	59	13 - 14 10 - 16 11 - 18 25 - 17	**65**	**石巻**
柴田	**71**	17 - 17 18 - 19 12 - 19 24 - 15	70	仙台東	石巻	64	20 - 19 22 - 16 10 - 26 12 - 29	**90**	**柴田**

※ 柴田 は本大会への出場権を獲得

☆Ｂブロック

仙台第二	**81**	13 - 22 18 - 25 30 - 14 20 - 16	77	名取	**仙台第一**	**86**	17 - 7 26 - 14 15 - 5 28 - 15	41	仙台第二
一迫商業	15	4 - 33 3 - 30 4 - 23 4 - 25	**111**	**仙台**	仙台二華	40	9 - 32 10 - 38 7 - 33 14 - 27	**130**	**登米**
岩出山	30	8 - 34 7 - 42 5 - 37 10 - 28	**141**	**泉**	仙台第一	64	10 - 20 24 - 12 18 - 20 12 - 24	**76**	**仙台**
登米	**74**	21 - 14 12 - 13 19 - 18 22 - 17	62	泉	**仙台**	**98**	25 - 22 17 - 8 26 - 17 30 - 25	72	登米

※ 仙台 は本大会への出場権を獲得

☆Ｃブロック

鹿島台商業	56	18 - 14 9 - 14 15 - 20 14 - 14	**62**	**亘理**	**仙台工業**	**90**	27 - 17 15 - 17 20 - 26 14 - 16	82	古川
仙台商業	**102**	24 - 21 28 - 16 23 - 14 27 - 13	64	松島	本吉響	61	14 - 6 12 - 18 18 - 19 17 - 14	**67**	**白石**
亘理	42	9 - 16 14 - 12 9 - 11 10 - 13	**52**	**仙台工業**	仙台商業	61	14 - 16 18 - 13 14 - 24 14 - 33	**84**	**白石**
仙台工業	**82**	17 - 24 27 - 14 19 - 15 19 - 24	77	白石			15 - 14		

※ 仙台工業 は本大会への出場権を獲得

☆Ｄブロック

大崎中央	35	6 - 25 9 - 24 4 - 42 16 - 31	**122**	**宮城広瀬**	柴田農林	48	12 - 17 14 - 22 5 - 19 17 - 11	**69**	**石巻西**
利府	**129**	31 - 12 38 - 14 33 - 10 27 - 5	41	石巻北	**富谷**	**65**	4 - 16 20 - 8 25 - 9 16 - 24	57	学院榴ヶ岡
宮城広瀬	**73**	15 - 13 19 - 11 21 - 12 18 - 18	54	石巻西	利府	151	43 - 19 31 - 10 40 - 4 37 - 6	**39**	**富谷**
宮城広瀬	29	9 - 35 9 - 27 5 - 34 6 - 40	**136**	**利府**					

※ 利府 は本大会への出場権を獲得

第３８回宮城県高等学校バスケットボール選手権大会
兼　第４７回全国高等学校バスケットボール選抜優勝大会宮城県予選
【　一次大会・男子試合結果　】

☆Ｅブロック

白石工業	**161**	52 - 10 40 - 12 27 - 15 42 - 26	63	志津川松山	35	8 - 33 13 - 22 7 - 41 7 - 30	**126 中新田**
角田	**76**	10 - 14 18 - 9 20 - 10 28 - 12	45	村田	**古川学園**	**111** 29 - 14 18 - 18 28 - 16 36 - 25	73 佐沼
白石工業	**118**	32 - 4 31 - 16 24 - 8 31 - 6	34	中新田	角田	76 23 - 10 15 - 25 23 - 23 15 - 27	**85 古川学園**
白石工業	**93**	25 - 15 21 - 16 20 - 10 27 - 13	54	古川学園			

※白石工業は本大会への出場権を獲得

☆Ｆブロック

石巻工業	**74**	25 - 11 14 - 20 14 - 17 21 - 19	67	宮城県工業	登米総合産業	51 10 - 31 12 - 26 20 - 19 9 - 26	**102 大河原商業**
築館	51	9 - 29 17 - 21 10 - 13 15 - 25	**88**	**泉館山**	小牛田農林	58 14 - 16 8 - 14 22 - 8 14 - 23	**61 多賀城**
石巻工業	84	26 - 11 18 - 9 24 - 13 16 - 20	**53**	**大河原商業**	**泉館山**	**70** 6 - 14 23 - 17 18 - 16 23 - 13	60 多賀城
石巻工業	**76**	24 - 11 20 - 12 19 - 14 13 - 18	55	泉館山	**※石巻工業:8**		

☆Ｇブロック

石巻好文館	**97**	30 - 4 23 - 14 34 - 1 10 - 5	24	加美農業	尚絅学院	48 18 - 19 2 - 30 15 - 22 13 - 20	**91 宮城県農業**
涌谷	85	16 - 17 23 - 26 23 - 25 23 - 30	**98**	**岩ケ崎**	仙台西	62 13 - 18 14 - 15 14 - 19 21 - 19	**71 泉松陵**
石巻好文館	43	4 - 23 15 - 19 16 - 25 8 - 16	**83**	**宮城県農業**	岩ケ崎	47 16 - 18 7 - 15 10 - 33 14 - 27	**93 泉松陵**
宮城県農業	**88**	22 - 12 20 - 13 21 - 10 25 - 15	50	泉松陵			

※宮城県農業は本大会への出場権を獲得

☆Ｈブロック

迫桜	33	2 - 36 12 - 20 8 - 20 11 - 19	**95**	**塩釜**	宮城水産	73 14 - 33 21 - 19 16 - 26 22 - 21	**99 石巻商業**
仙台育英	61	20 - 20 16 - 23 17 - 16 8 - 8	**67**	**名取北**	仙台向山	54 20 - 16 15 - 15 9 - 23 10 - 16	**70 気仙沼向洋**
名取北	42	15 - 30 5 - 28 12 - 27 10 - 22	**107**	**古川工業**	**塩釜**	**75** 18 - 16 21 - 4 18 - 9 18 - 17	46 石巻商業
古川工業	**124**	36 - 9 22 - 6 38 - 11 28 - 10	36	気仙沼向洋	塩釜	29 4 - 18 8 - 27 13 - 12 4 - 36	**93 古川工業**

※古川工業は本大会への出場権を獲得

第38回宮城県高等学校バスケットボール選手権大会
兼　第47回全国高等学校バスケットボール選抜優勝大会宮城県予選

【　女子組合せ　】

期　　日　　：　平成２８年７月２５日（月）～２６日（火）

２５日　｜　２６日　　　２６日　｜　２５日

1	泉	Aブロック	30	古川	Bブロック
2	角田		31	白石	
3	仙台第二		32	石巻西	
4	志津川		33	名取	
5	松山		34	仙台二華	
6	塩釜		35	宮城県農業	
7	利府		36	本吉響	
8	松島	Cブロック	37	迫桜	Dブロック
9	石巻		38	仙台向山	
10	気仙沼向洋		39	石巻商業	
11	柴農川崎		40	東北生文大	
12	富谷		41	伊具	
13	学院榴ヶ岡		42	登米総合産業	
14	仙台第三		43	小牛田農林	
15	石巻好文館		44	泉館山	Fブロック
16	仙台東	Eブロック	45	石巻北	
17	大河原商業		46	仙台西	
18	亘理		47	気仙沼	
19	登米		48	古川黎明	
20	仙台三桜		49	仙台商業	
21	築館		50	仙台	
22	仙台南		51	多賀城	
23	石巻桜坂	Gブロック	52	宮城広瀬	Hブロック
24	佐沼		53	気仙沼西	
25	涌谷		54	中新田	
26	仙台育英		55	岩ケ崎	
27	村田		56	仙台青陵	
28	宮城学院		57	古川工業	
29	柴田		58	尚絅学院	

Aブロック：90-60　90-51　87-45　51-63　90-60　40-107　47-54　利府

Cブロック：69-71　104-34　81-56　44-76　135-34　69-58　31-75　富谷

Eブロック：77-59　100-43　36-119　69-73　93-63　40-122　登米

Gブロック：78-43　56-86　42-56　66-74　40-57　45-66　柴田

Bブロック：44-82　108-29　63-75　81-38　57-81　83-63　仙台二華

Dブロック：92-65　25-92　106-47　48-72　50-110　92-50　生文大

Fブロック：145-22　77-40　33-88　65-48　77-59　63-48　94-71　泉館山

Hブロック：97-27　44-51　51-59　15-156　96-44　34-127　尚絅学院

試　合　会　場　　：　仙台市体育館　　（Ａ・Ｂ・Ｃ・Ｄ）
　　聖ウルスラ学院英智高等学校　　（Ｅ・Ｆ）

試合開始予定

	1	2	3	4	5	6
7/25.26	9:00	10:30	12:00	13:30	15:00	16:30

第38回宮城県高等学校バスケットボール選手権大会
兼 第47回全国高等学校バスケットボール選抜優勝大会宮城県予選
【 一次大会･女子試合結果 】

☆Aブロック

角田	**90**	22 - 16 18 - 17 16 - 15 34 - 3	51	仙台第二	**志津川**	**87**	16 - 23 24 - 9 25 - 3 22 - 10	45	松山
泉	**90**	26 - 18 22 - 14 31 - 13 11 - 15	60	角田	塩釜	51	12 - 22 14 - 25 12 - 2 13 - 14	**63**	**利府**
					志津川	40	8 - 14 10 - 16 8 - 38 14 - 39	**107**	**利府**
泉	47	8 - 9 15 - 9 8 - 17 16 - 19	**54**	**利府**	※ *利府*	*は本大会への出場権を獲得*			

☆Bブロック

白石	**108**	29 - 2 21 - 12 30 - 9 28 - 6	29	石巻西	名取	63	6 - 17 13 - 19 19 - 24 25 - 15	**75**	**仙台二華**
古川	44	7 - 34 7 - 14 16 - 19 14 - 15	**82**	**白石**	**宮城県農業**	**81**	24 - 9 19 - 8 27 - 7 11 - 14	38	本吉響
					仙台二華	**83**	9 - 19 41 - 10 24 - 11 9 - 23	63	宮城県農業
白石	56	19 - 18 10 - 21 15 - 20 12 - 22	**81**	**仙台二華**	※ *仙台二華*	*は本大会への出場権を獲得*			

☆Cブロック

松島	69	20 - 23 20 - 8 21 - 19 8 - 21	**71**	**石巻**	**気仙沼向洋**	**104**	30 - 5 26 - 14 18 - 7 30 - 8	34	柴農川崎
富谷	**81**	25 - 7 18 - 10 31 - 21 7 - 18	56	学院榴ヶ岡	仙台第三	44	10 - 22 9 - 15 13 - 13 12 - 26	**76**	**石巻好文館**
石巻	**135**	35 - 6 38 - 6 32 - 7 30 - 15	34	気仙沼向洋	**富谷**	69	22 - 9 10 - 8 23 - 17 14 - 24	**58**	石巻好文館
石巻	31	10 - 21 6 - 18 4 - 20 11 - 16	**75**	**富谷**	※ *富谷*	*は本大会への出場権を獲得*			

☆Dブロック

迫桜	**92**	29 - 16 11 - 18 20 - 14 32 - 17	65	仙台向山	石巻商業	25	8 - 24 5 - 26 10 - 21 2 - 21	**92**	**東北生文大**
伊具	**106**	34 - 8 31 - 18 16 - 11 25 - 10	47	登米総合産業					
迫桜	50	18 - 19 12 - 30 8 - 32 12 - 29	**110**	**東北生文大**	伊具	48	16 - 17 14 - 8 7 - 37 11 - 10	**72**	**小牛田農林**
東北生文大	**92**	23 - 14 29 - 15 20 - 6 20 - 15	50	小牛田農林	※ *東北生文大*	*は本大会への出場権を獲得*			

第38回宮城県高等学校バスケットボール選手権大会
兼 第47回全国高等学校バスケットボール選抜優勝大会宮城県予選
【 一次大会･女子試合結果 】

☆Eブロック

大河原商業	**77**	11 - 8 14 - 25 33 - 14 19 - 12	59	亘理					
登米	**100**	24 - 11 37 - 10 23 - 12 16 - 10	43	仙台三桜	**築館**	**36**	7 - 23 6 - 33 9 - 28 14 - 35	119	仙台南
仙台東	69	16 - 25 19 - 19 15 - 15 19 - 14	**73**	**大河原商業**	**登米**	**93**	24 - 9 18 - 22 28 - 17 23 - 15	63	仙台南
大河原商業	37	4 - 29 11 - 35 11 - 21 11 - 37	**122**	**登米**	***※ 登米 は本大会への出場権を獲得***				

☆Fブロック

泉館山	**145**	36 - 4 31 - 8 35 - 6 43 - 4	22	石巻北	**仙台西**	**77**	23 - 17 14 - 4 23 - 9 17 - 10	40	気仙沼
古川黎明	33	7 - 31 13 - 16 9 - 24 4 - 17	**88**	**仙台商業**	**仙台**	**65**	24 - 15 10 - 12 12 - 15 19 - 6	48	多賀城
泉館山	**77**	28 - 4 18 - 17 16 - 28 15 - 10	59	仙台西	**仙台商業**	**63**	23 - 7 12 - 16 12 - 10 16 - 15	48	仙台
泉館山	**94**	17 - 22 24 - 16 26 - 15 27 - 18	71	仙台商業	***※ 泉館山 は本大会への出場権を獲得***				

☆Gブロック

石巻桜坂	**78**	26 - 12 18 - 12 17 - 15 17 - 4	43	佐沼	涌谷	56	10 - 23 11 - 19 15 - 19 20 - 25	**86**	**仙台育英**
村田	42	10 - 9 11 - 16 4 - 14 17 - 17	**56**	**宮城学院**					
石巻桜坂	66	13 - 23 17 - 11 16 - 22 20 - 18	**74**	**仙台育英**	宮城学院	40	6 - 4 9 - 17 10 - 15 15 - 21	**57**	**柴田**
仙台育英	45	10 - 28 8 - 10 11 - 17 16 - 11	**66**	**柴田**	***※ 柴田 は本大会への出場権を獲得***				

☆Hブロック

宮城広瀬	**97**	15 - 9 30 - 2 26 - 4 26 - 12	27	気仙沼西	中新田	44	9 - 15 13 - 15 6 - 11 16 - 10	**51**	**岩ケ崎**
仙台青陵	51	18 - 12 12 - 9 6 - 16 15 - 22	**59**	**古川工業**					
宮城広瀬	**96**	28 - 12 23 - 6 21 - 11 24 - 15	44	岩ケ崎	古川工業	15	2 - 40 5 - 38 2 - 44 6 - 34	**156**	**尚絅学院**
宮城広瀬	34	12 - 28 6 - 41 8 - 26 8 - 32	**127**	**尚絅学院**	***※ 尚絅学院 は本大会への出場権を獲得***				