平成29年度第52回　群馬県高等学校総合体育大会バスケットボール競技会
兼　第71回関東高等学校バスケットボール選手権大会県予選会

男子

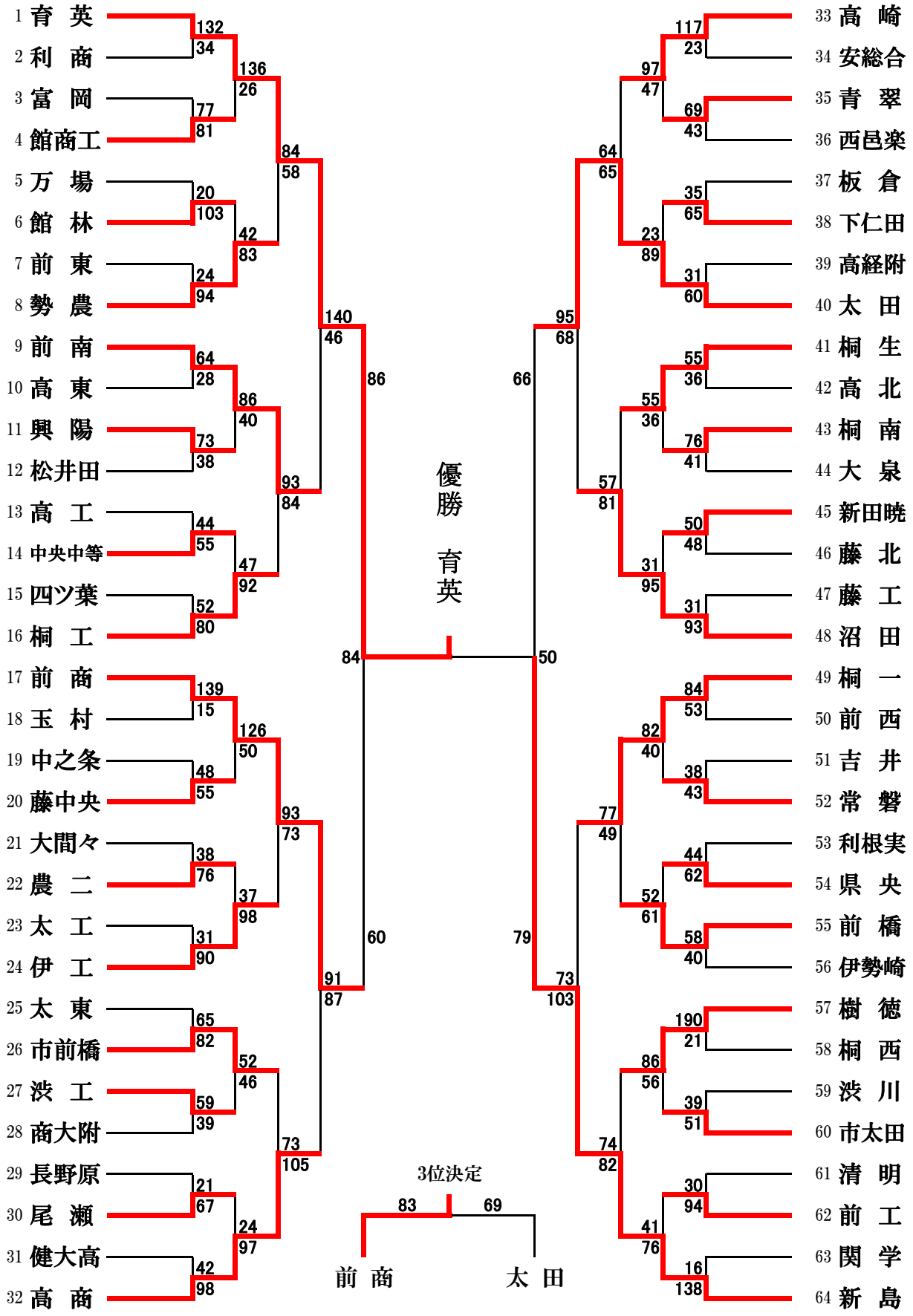

育英　５年連続１２回目の優勝