東京都高等学校総合体育大会 兼 東京都選手権大会

Cブロック
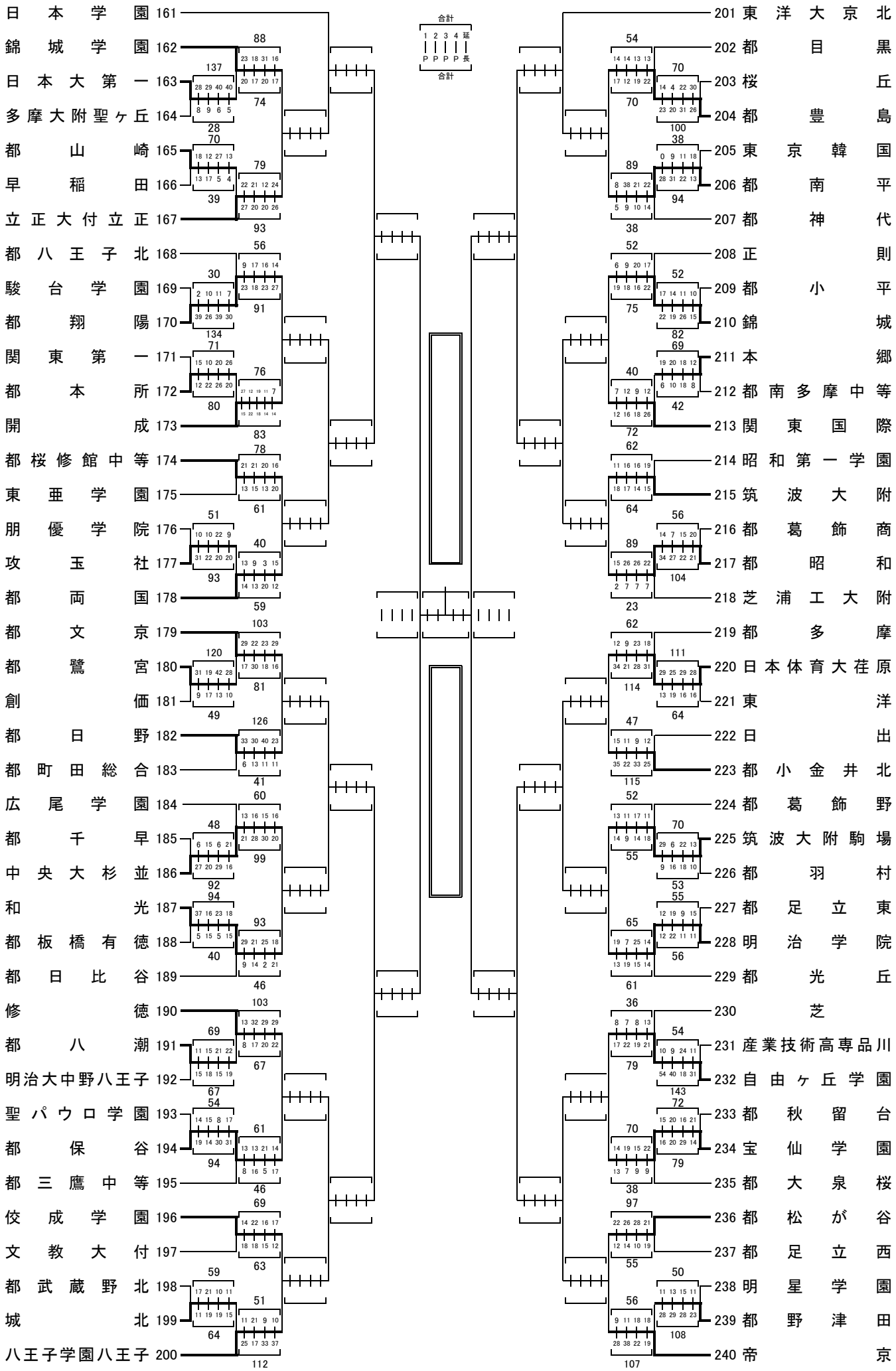
2017(平成29)年度