平成29年度　千葉県高等学校男女バスケットボール新人大会　勝ち上がり結果

【　男　子　】

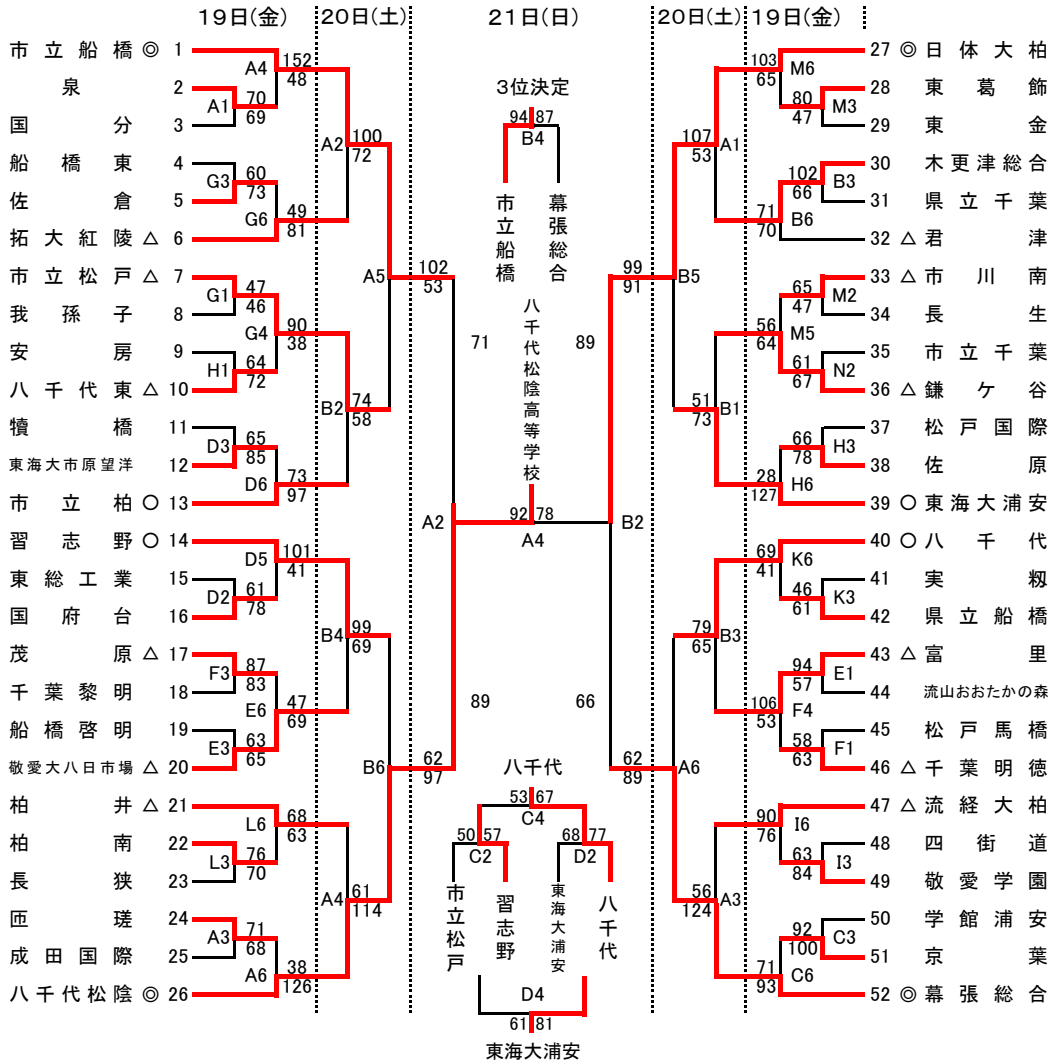

【　女　子　】

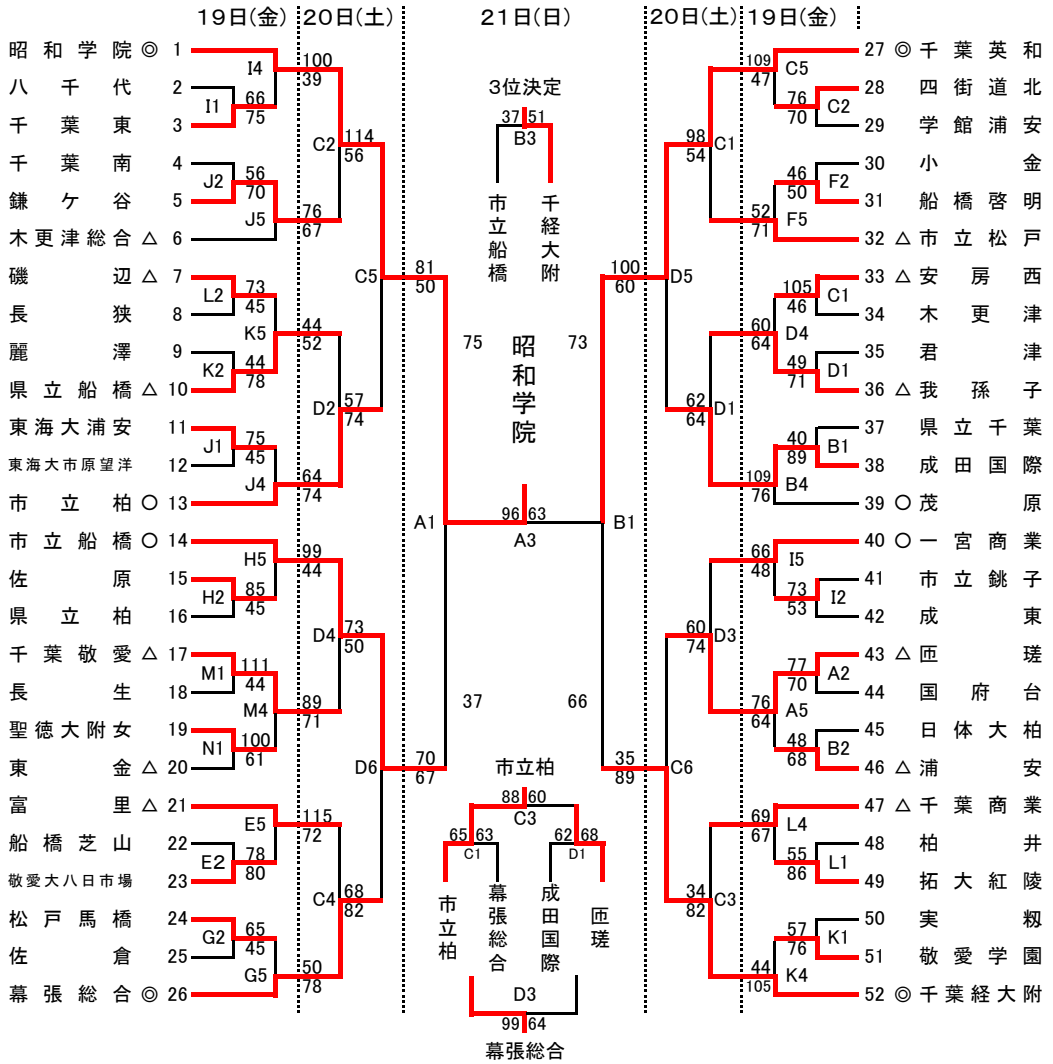

大会注意事項

① オフィシャルについて
第1日・第2日の第1試合については,そのコートの第3試合のチームが行うこと。番号の若いチームがテーブル・オフィシャル，番号の多いチームがランニング・スコアとする。該当するチームは担当生徒を決定しておくこと。第2試合以降は負けチームがオフィシャルを行うこと。

② トーナメント組合せ番号の若いチームがユニホームは淡色，ベンチはオフィシャル席に向かって右側とする。

③ メンバー表は前のゲームのハーフ・タイムに提出すること。但し第1試合は，開始10分前までに提出すること。

④ ベンチには規定通りのコーチ・アシスタントコーチ・マネージャー・選手のみとし，他は応援席とする。

⑤ フロアーへの飲料水の持ち込みは禁止。また，ゴミ等は責任をもって各チームで片付けること。

⑥ 所持品，特に貴重品は各チームで責任をもって管理すること。

⑦ 土足で体育館に入ることのないよう，各チームでアップシューズ等を用意すること。

⑧ 交代の際，交代する選手はゲームに出場できる服装でオフィシャル席に申し出ること。

⑨ 授業中の会場もあるので，指定以外の場所へは立ち入らないこと。

⑩ エントリー変更は，1日目の自チーム第1試合開始までに会場責任者と相手チームに届け出ること。

《会場・コート》

コート	会場名	G・H	銚子市体育館
※A・B	八日市場ドーム	I・J	銚子市立銚子高等学校
※C・D	旭市総合体育館	K・L	千葉県立銚子高等学校
E・F	のさかアリーナ	M・N	千葉県立旭農業高等学校

《試合時間》

19日(金) E～Nコート	
第1試合	9:00～
第2試合	10:30～
第3試合	12:00～
第4試合	13:30～
第5試合	15:00～
第6試合	16:30～

※19日(金) 20日(土)A～Dコート	
第1試合	9:30～
第2試合	11:00～
第3試合	12:30～
第4試合	14:00～
第5試合	15:30～
第6試合	17:00～

21日(日)	
第1試合	9:30～
第2試合	11:00～
表彰式	12:30～
第3試合	13:30～
第4試合	15:00～