第７１回千葉県高等学校総合体育大会バスケットボール大会組合せ（男子）
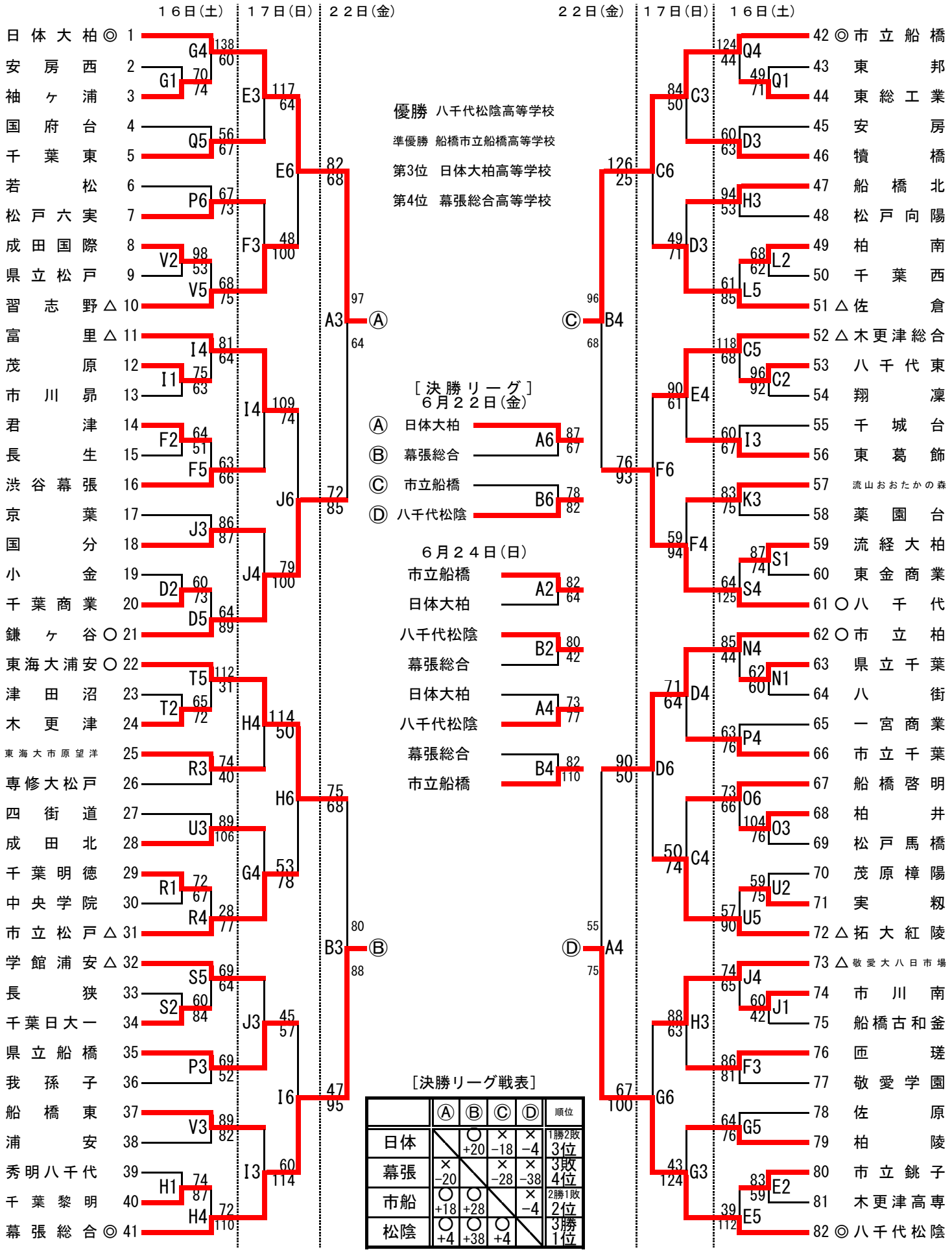
平成３０年６月１６日（土）・１７日（日）・２２日（金）・２４日（日）