第62回 兵庫県中学校総合体育大会
第70回 兵庫県中学校バスケットボール競技大会
試 合 結 果
女子

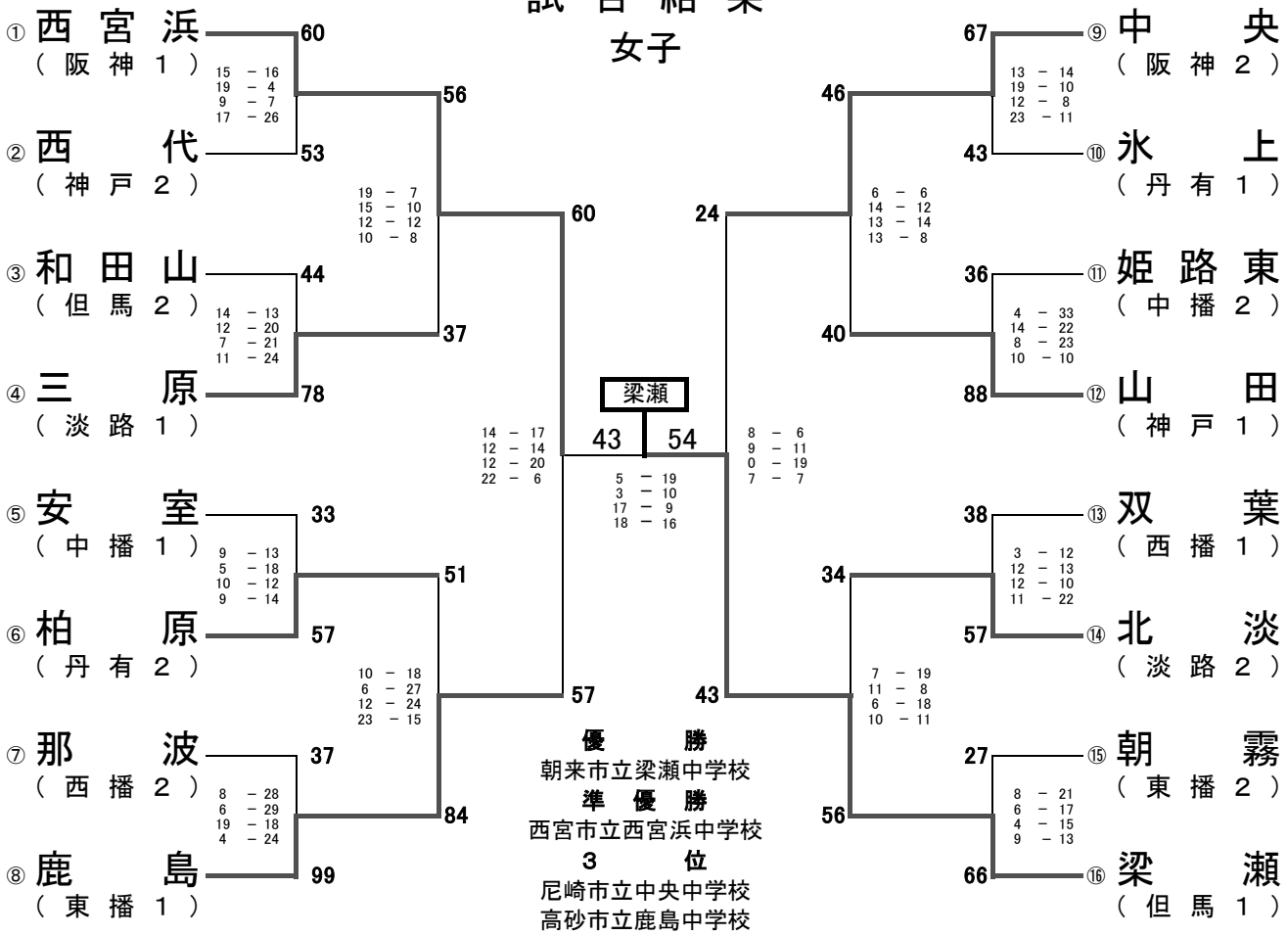

優　　勝
朝来市立梁瀬中学校
準　優　勝
西宮市立西宮浜中学校
3　　位
尼崎市立中央中学校
高砂市立鹿島中学校