平成３０年度群馬県高等学校バスケットボール選手権大会
平成３０年度第７１回全国高等学校バスケットボール選手権大会県予選会

女子

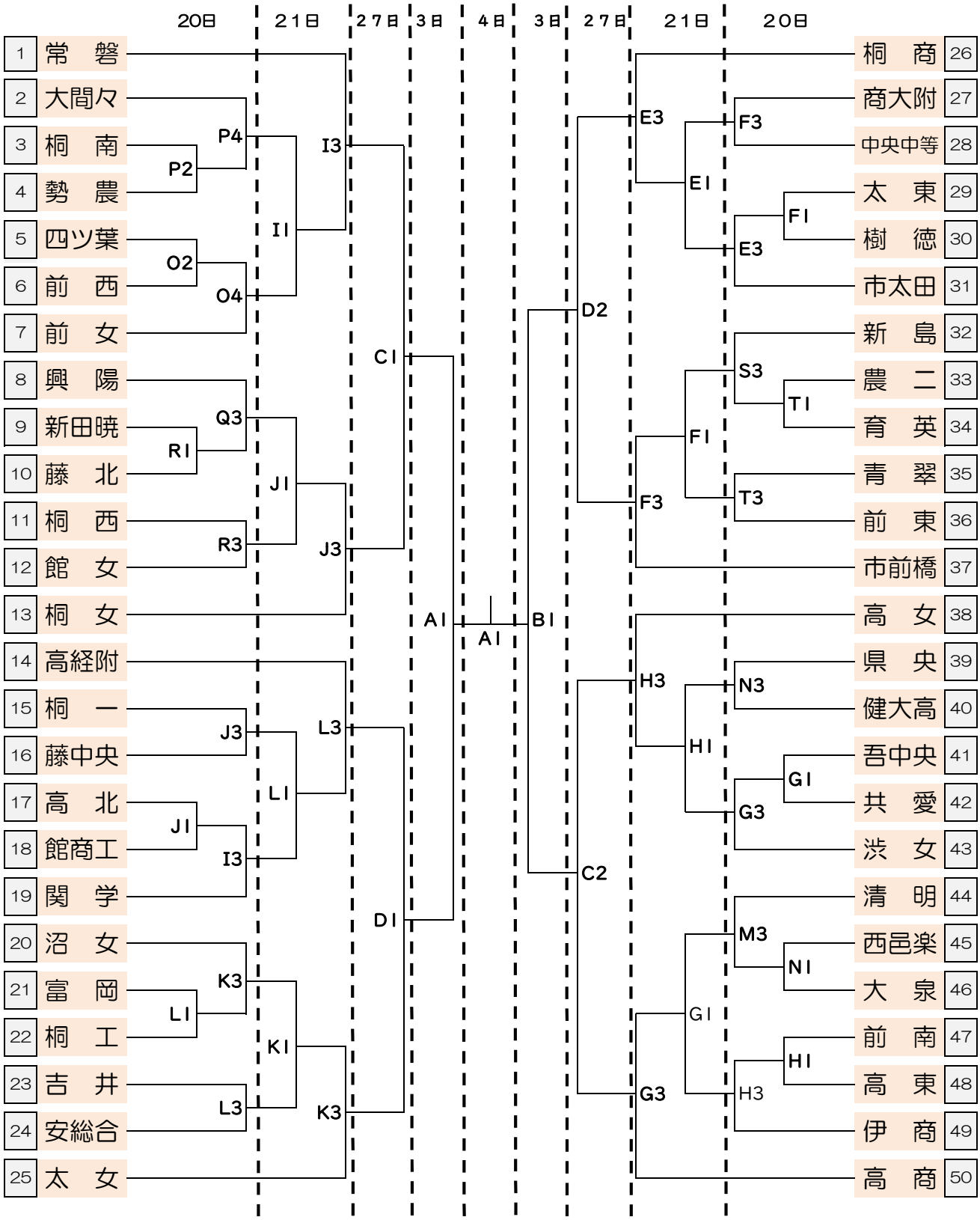

会場	
A.B	桐生市民体育館
C.D	ぐんまアリーナ
E.F	渋川
G.H	渋女
I.J	桐生
K.L	桐工
M.N	桐商
O.P	前西
Q.R	桐西
S.T	青翠

時間	
20日	
第1	9:00
第2	10:45
第3	12:30
第4	14:15
第5	16:00
21日・27日	
第1	9:30
第2	11:15
第3	13:00
第4	14:45
3日・4日	
第1	10:00
第2	12:00