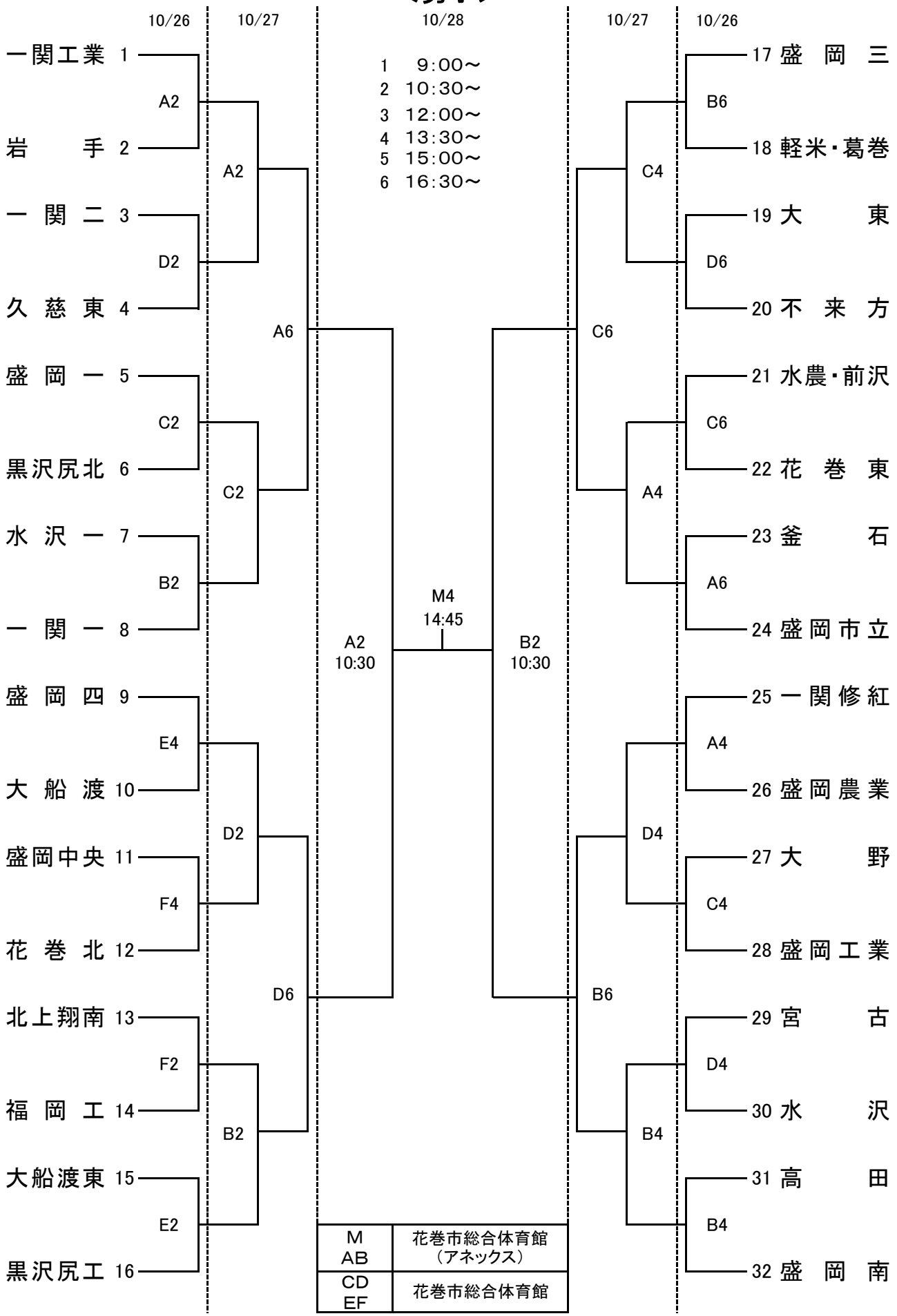第39回岩手県高等学校選抜バスケットボール大会　兼
第71回全国高等学校バスケットボール選手権大会岩手県予選大会
＜男子＞