平成30年度全国高等学校バスケットボール選手権大会徳島県予選会　　大会組み合わせ

平成30年10月20日(土)，21日(日)，27日(土)，28日(日)，11月3日(土)　　会場　　北島サンフラワードーム他

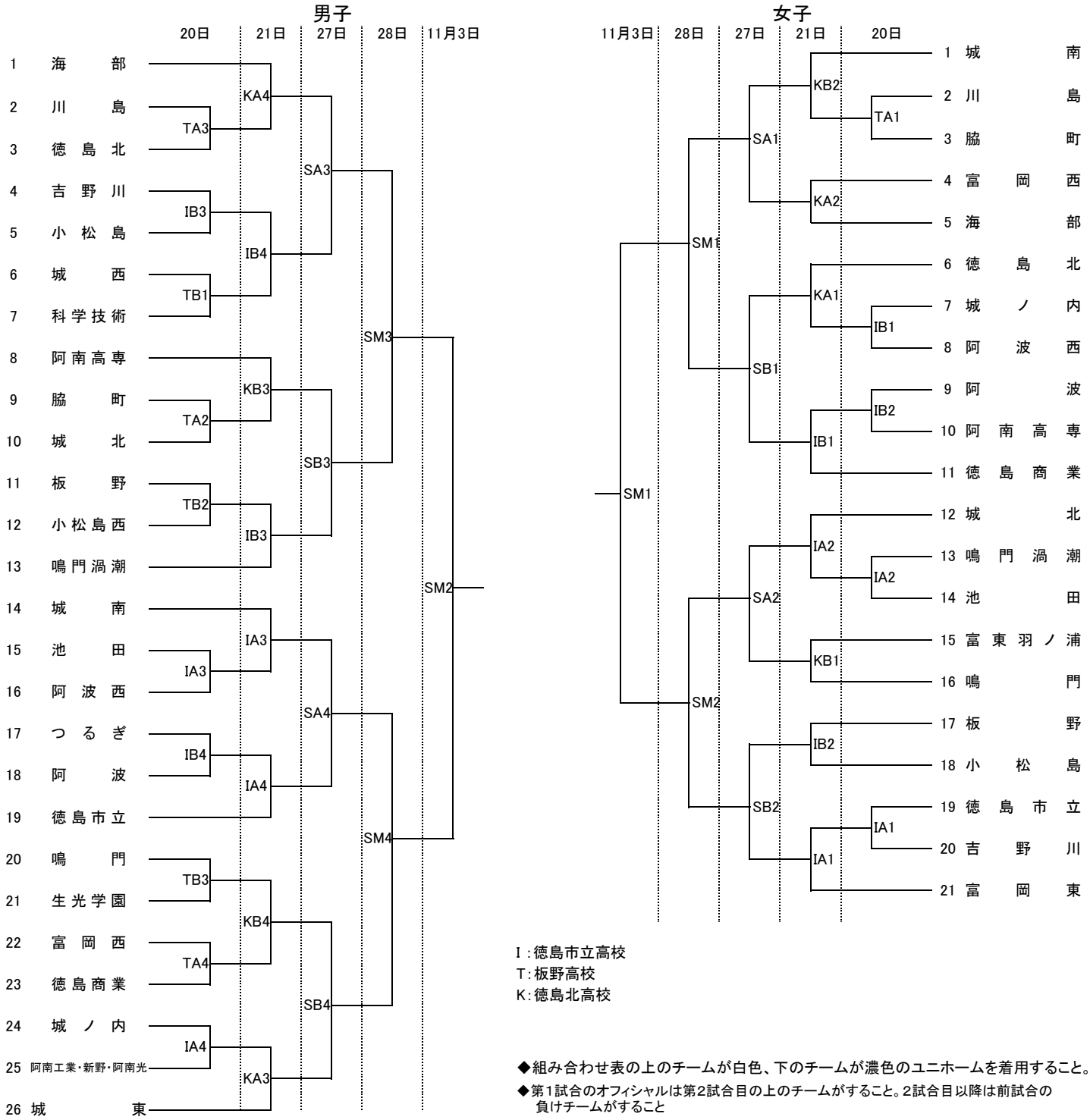

Ｉ：徳島市立高校
Ｔ：板野高校
Ｋ：徳島北高校

◆組み合わせ表の上のチームが白色、下のチームが濃色のユニホームを着用すること。

◆第1試合のオフィシャルは第2試合目の上のチームがすること。2試合目以降は前試合の負けチームがすること

◆開館時間は9:00です。

◆第一試合開始時間は、すべて10:00です。
決勝は、女子10:00、男子12:00です。