令和元年度 岐阜県中学校総合体育大会 バスケットボール競技

女子

令和元年　7月30日（火）・31日（水）
飛騨高山ビッグアリーナ

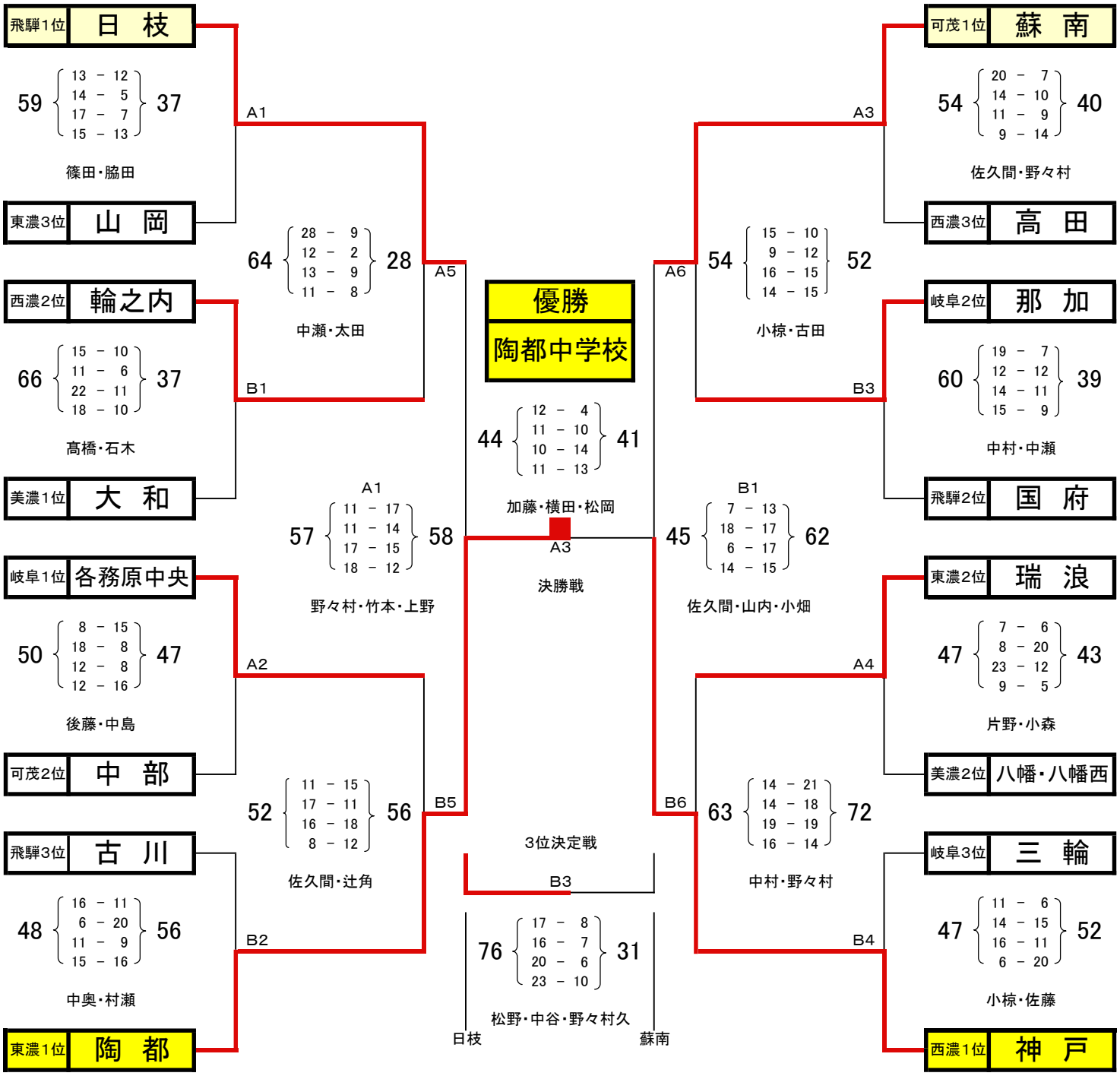

大会結果	
優　勝	多治見市立陶都中学校（東濃地区）
準優勝	神戸町立神戸中学校（西濃地区）
3　位	高山市立日枝中学校（飛騨地区）
3　位	可児市立蘇南中学校（可茂地区）

大会優秀選手		
1	曽布川　晏奈	陶都中
2	山本　莉子	陶都中
3	吉田　未歩	神戸中
4	田村　茉子	日枝中
5	柘植　美々	蘇南中