Aブロック

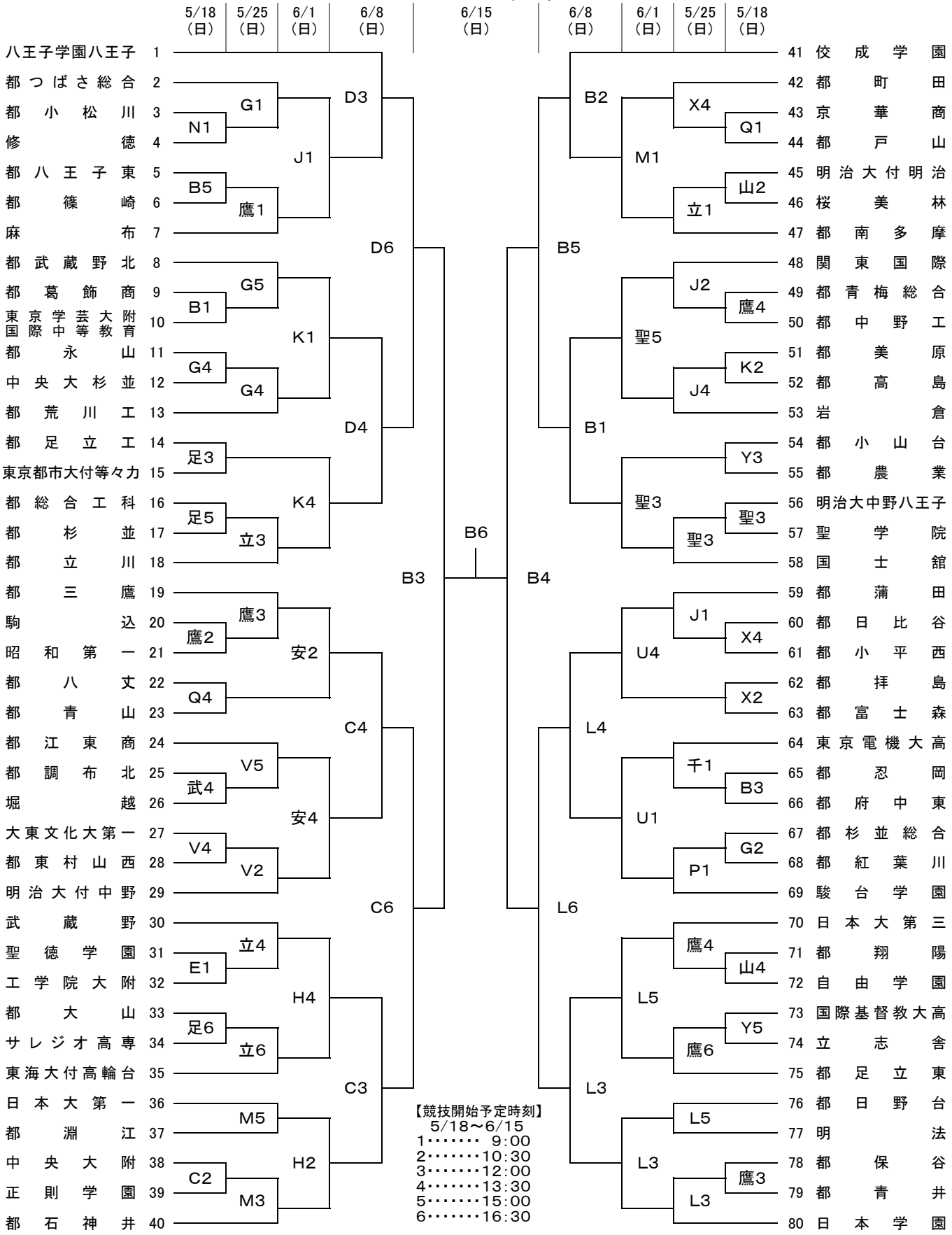

	6／20（金）	6／21（土）	6／22（日）
決勝リーグ	都駒場会場	都駒場会場	世田谷学園会場
	16:30　C対Dブロック・・・①	14:30　②負対①勝	13:00　②負対①負
	18:00　A対Bブロック・・・②	16:00　②勝対①負	14:30　②勝対①勝
5～8位順位決定戦		都荒川工会場	世田谷学園会場
		14:30　C対Dブロック・・・③	10:00　④負対③負
		16:00　A対Bブロック・・・④	11:30　④勝対③勝