東京都高等学校総合体育大会　兼　東京都選手権大会

Dブロック
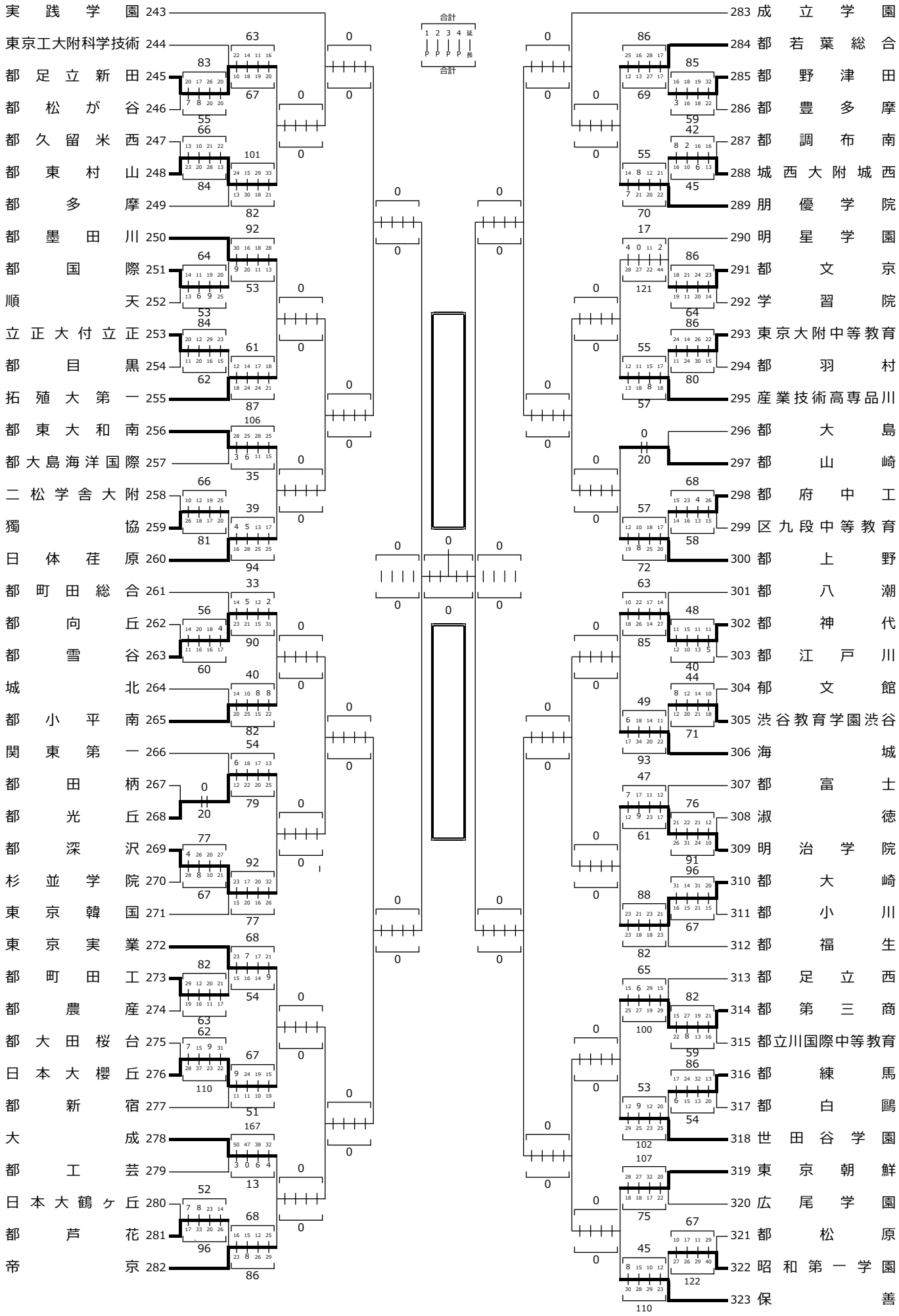
2014(平成26)年度