第69回愛知県高等学校総合体育大会バスケットボール競技尾張支部予選会

男子
【県大会出場　４校】

優勝：愛知黎明　２位：誠信　３位：丹羽　４位：津島
５位：江南　６位：一宮工業　７位：起工業　８位：津島東

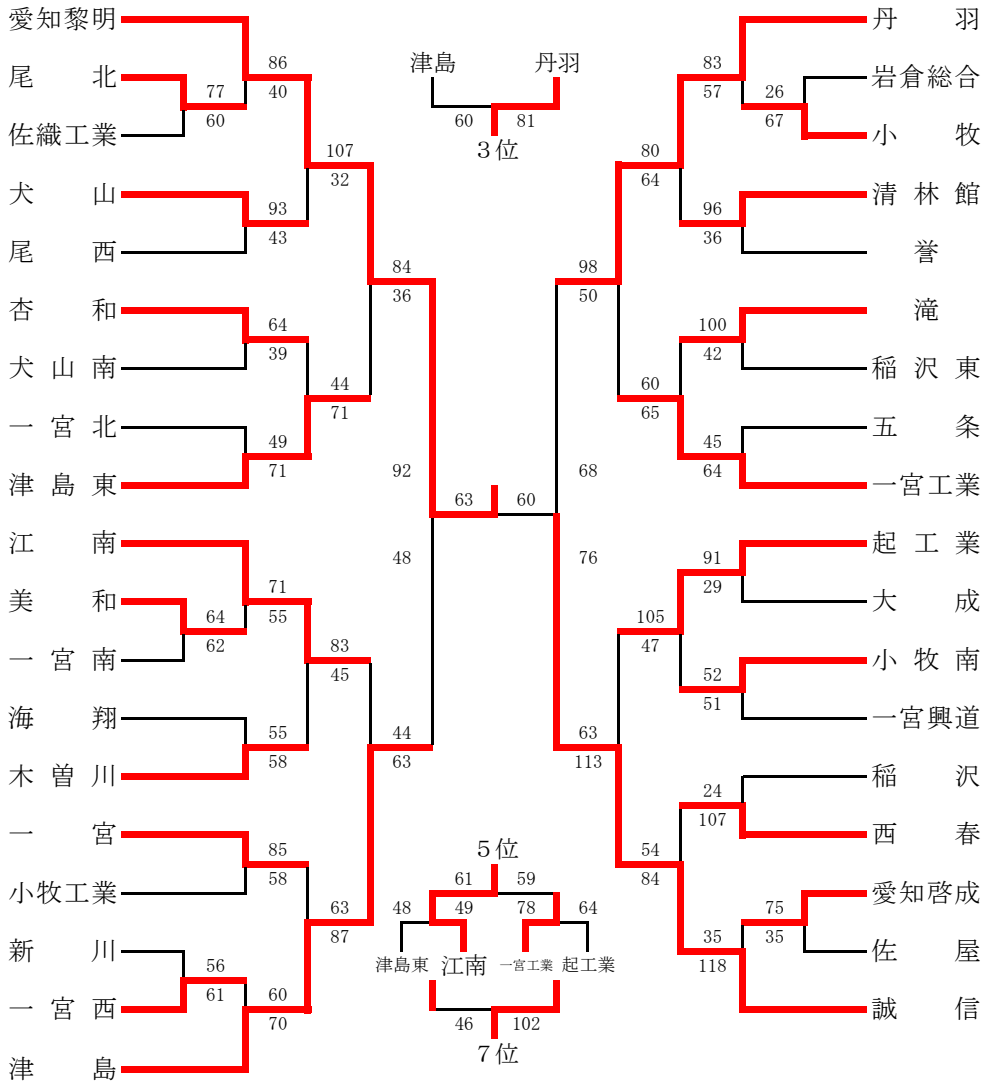

女子
【県大会出場　５校】
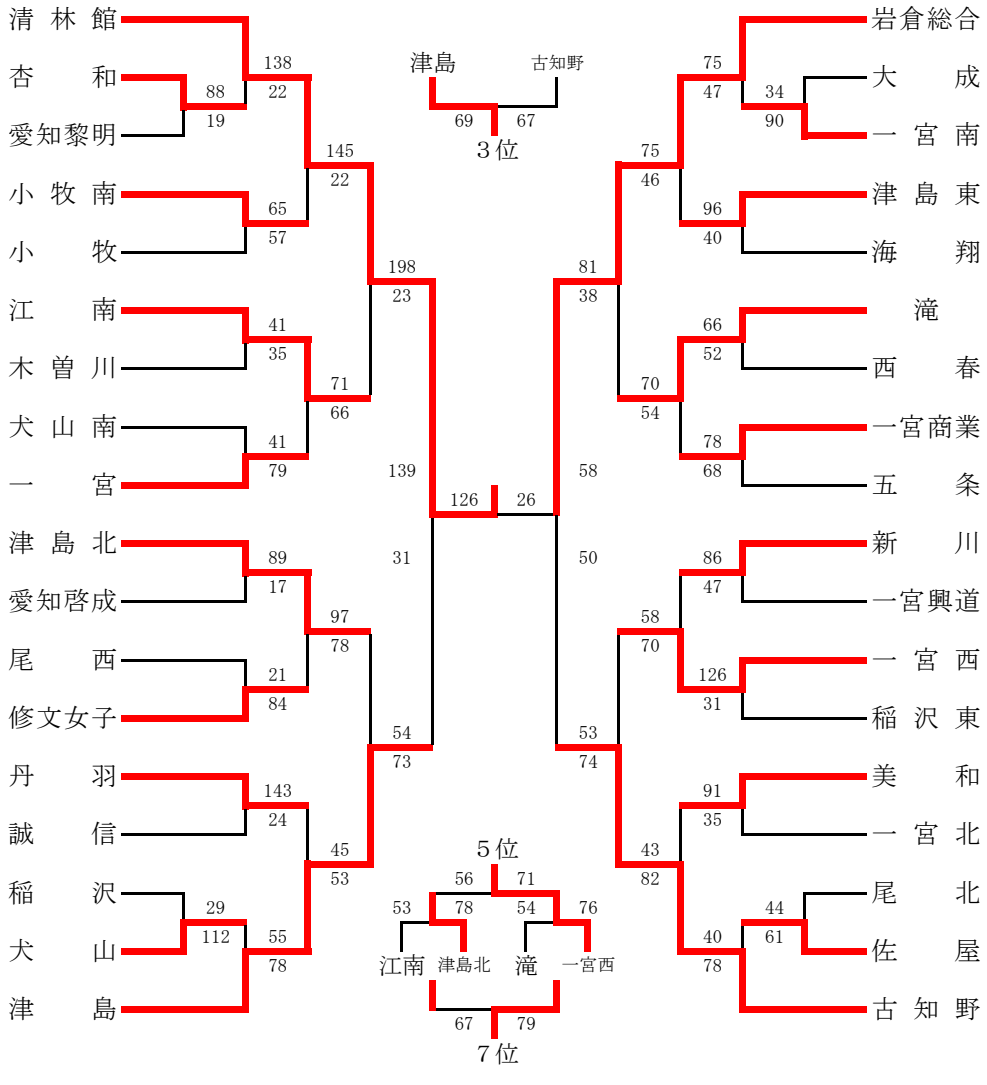
優勝：清林館　２位：岩倉総合　３位：津島　４位：古知野
５位：一宮西　６位：津島北　７位：滝　８位：江南