平成27年度 関東高等学校バスケットボール選手権大会千葉県予選会 勝ち上がり結果

【 男 子 】

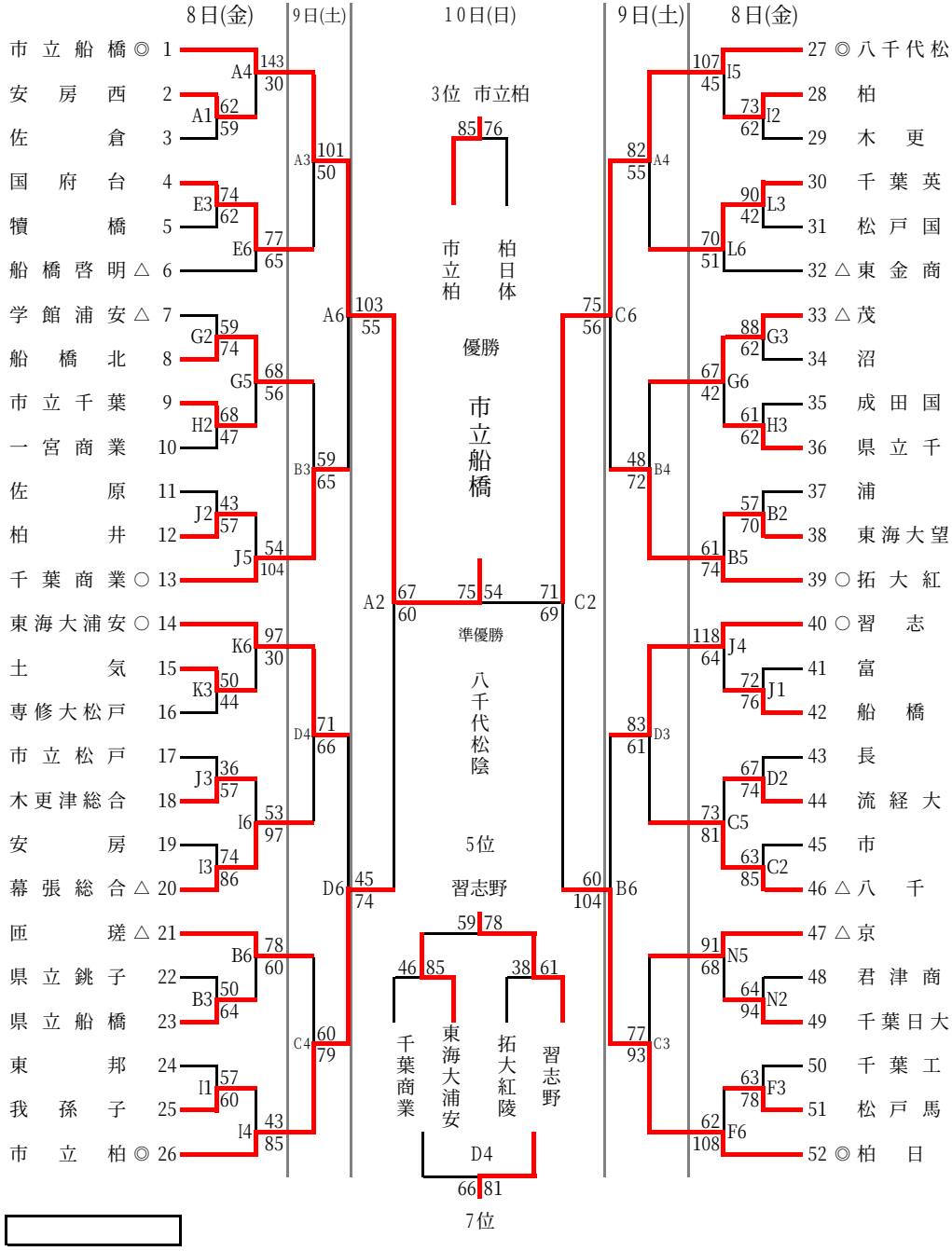

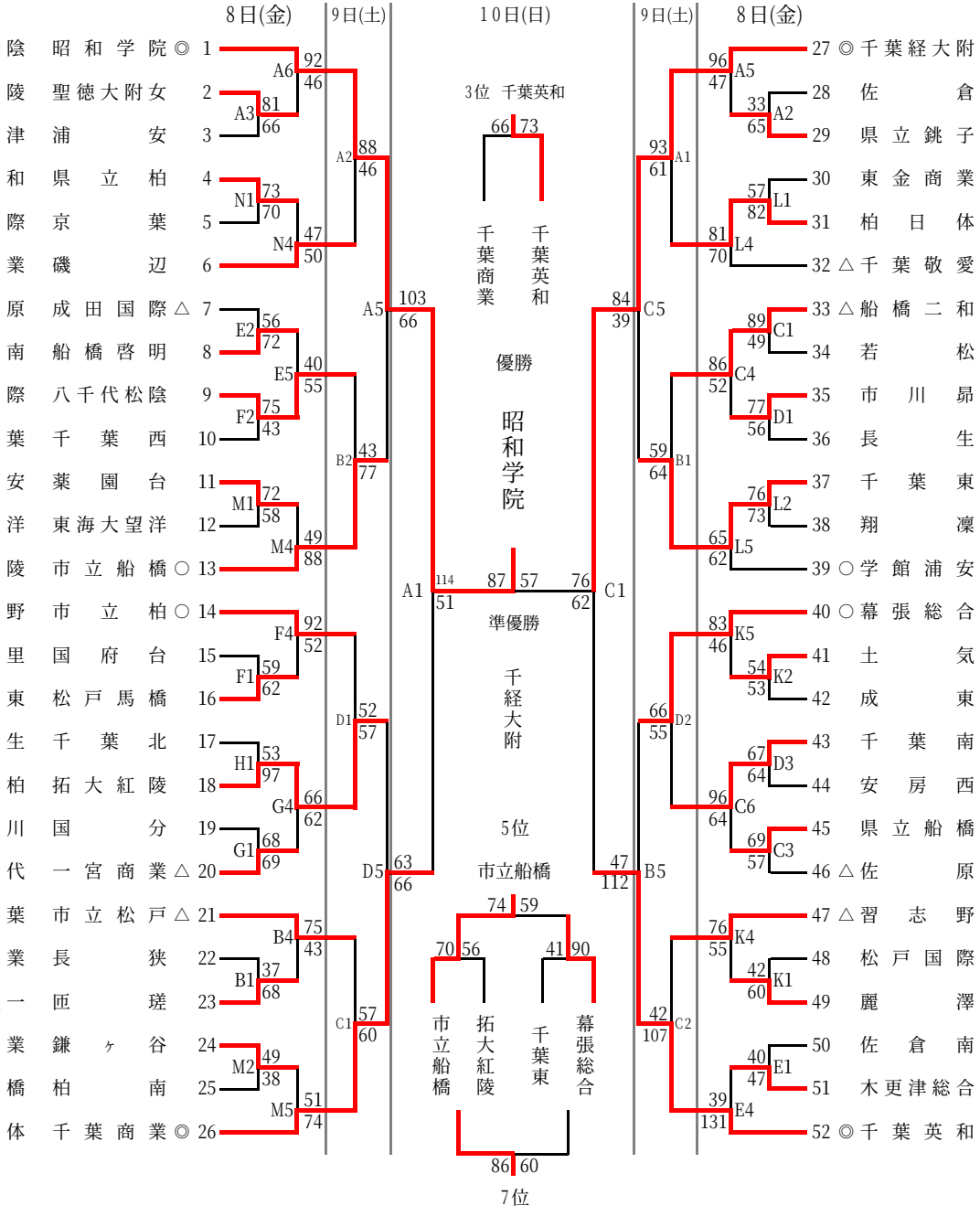
9日(土)
8日(金)
8日(金)
9日(土)
10日(日)
9日(土)
8日(金)
27 ◎八千代松陰
28 柏陵
29 木更津
30 千葉英和
31 松戸国際
32 △東金商業
33 △茂原
34 沼南
35 成田国際
36 県立千葉
37 浦安
38 東海大望洋
39 ○拓大紅陵
40 ○習志野
41 富里
42 船橋東
43 長生
44 流経大柏
45 市川
46 △八千代
47 △京葉
48 君津商業
49 千葉日大一
50 千葉工業
51 松戸馬橋
52 ◎柏日体
昭和学院◎ 1
聖徳大附女 2
浦安 3
県立柏 4
京葉 5
磯辺 6
成田国際△ 7
船橋啓明 8
八千代松陰 9
千葉西 10
薬園台 11
東海大望洋 12
市立船橋○ 13
市立柏○ 14
国府台 15
松戸馬橋 16
千葉北 17
拓大紅陵 18
国分 19
一宮商業△ 20
市立松戸△ 21
長狭 22
匝瑳 23
鎌ヶ谷 24
柏南 25
千葉商業◎ 26
I5 I2 L3 L6 G3 G6 H3 B2 B5 J4 J1 D2 C5 C2 N5 N2 F3 F6
A6 A3 N1 N4 E2 E5 F2 M1 M4 F4 F1 H1 G4 G1 B4 B1 M2 M5
A4 B4 C6 B6 D3 C3 A2 A5 B2 D1 C1
3位 千葉英和
66 73
千葉商業
千葉英和
優勝
昭和学院
準優勝
千経大附
5位
市立船橋
74 59
70 56
41 90
市立船橋
拓大紅陵
千葉東
幕張総合
86 60
7位
27 ◎千葉経大附
28 佐倉
29 県立銚子
30 東金商業
31 柏日体
32 △千葉敬愛
33 △船橋二和
34 若松
35 市川昂
36 長生
37 千葉東
38 翔凜
39 ○学館浦安
40 ○幕張総合
41 土気
42 成東
43 千葉南
44 安房西
45 県立船橋
46 △佐原
47 △習志野
48 松戸国際
49 麗澤
50 佐倉南
51 木更津総合
52 ◎千葉英和
A5 A2 C5 B1 D2 B5 C2 C1
A1 C1
A5 B2 D1 D5 C1
A6 A3 N1 N4 E2 E5 F2 M1 M4 F4 F1 H1 G4 G1 B4 B1 M2 M5
A4 B4 C6 B6 D3 C3 A2 A5 B2 D1 C1
I5 I2 L3 L6 G3 G6 H3 B2 B5 J4 J1 D2 C5 C2 N5 N2 F3 F6