平成２７年度　富山県高等学校総合体育大会バスケットボール競技

期　　日　　平成２７年５月３０日(土)・３１日(日)・６月６日（土）・７日（日）

男子

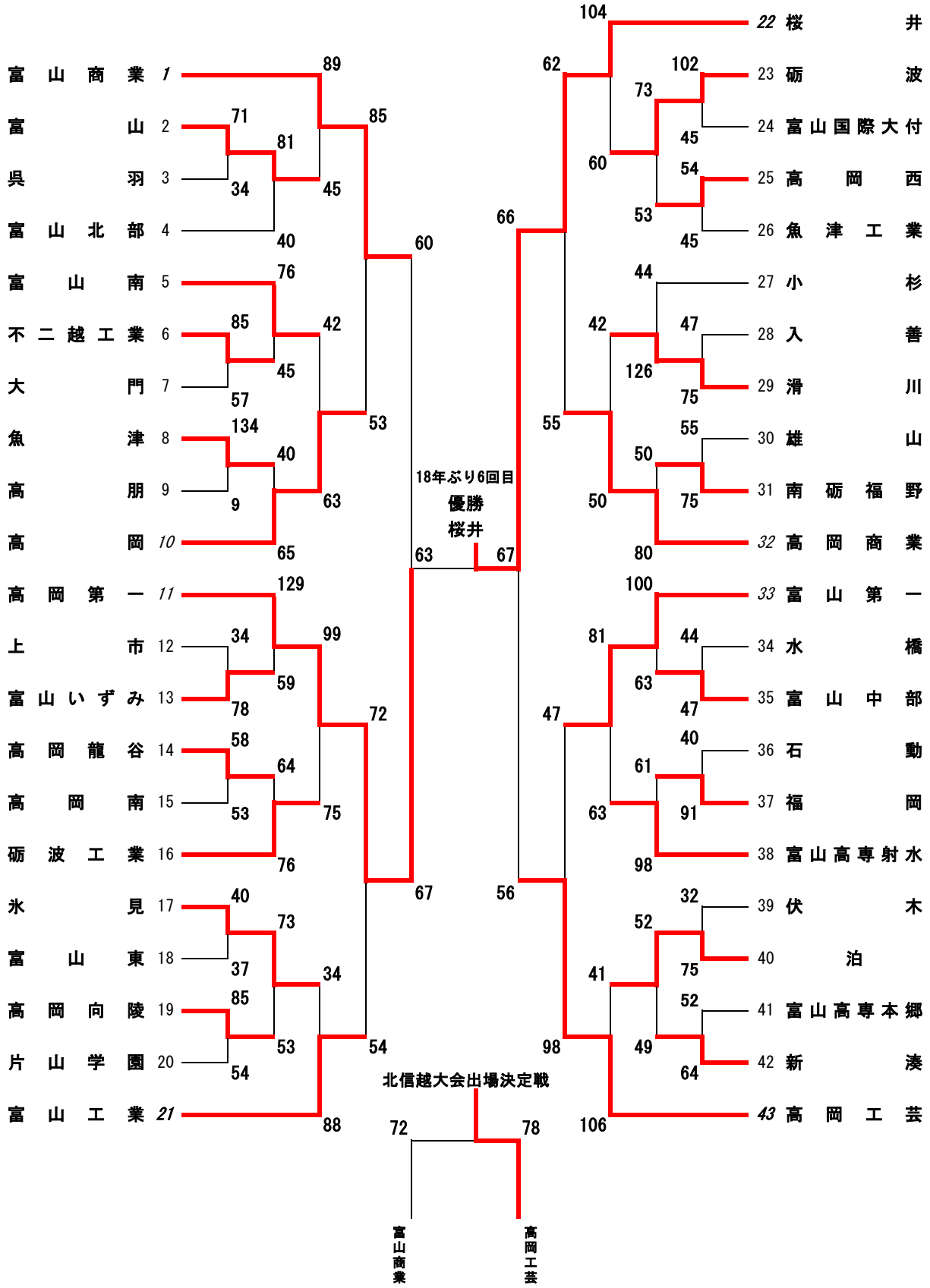

平成２７年度　富山県高等学校総合体育大会バスケットボール競技

期　　日　　平成２７年５月３０日(土)・３１日(日)・６月６日（土）・７日（日）
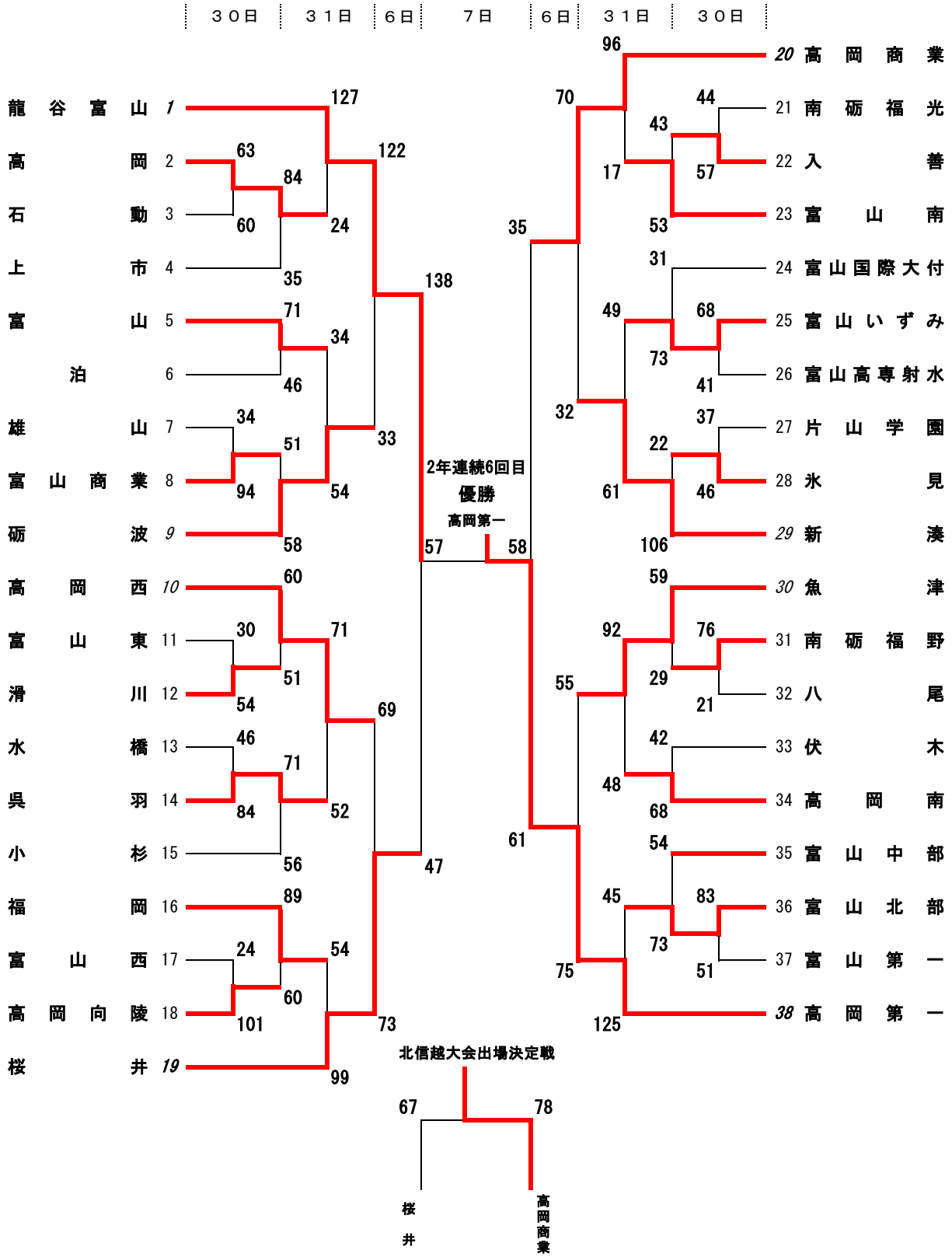
女子