バスケットボール

1　期　　日　　平成27年7月20日（月）・21日（火）・22日（水）
2　会　　場　　20日　伊予市民体育館　C・D　コート
　　21日　伊予市民体育館　C・D　コート
　　ｺﾐｭﾆﾃｨｰｾﾝﾀｰ体育館　A・B　コート
　　22日　ｺﾐｭﾆﾃｨｰｾﾝﾀｰ体育館　A・B　コート
3　試合開始時刻　　20日　12：00　21日　9:00　22日　9:30
4　組み合わせ

男　子

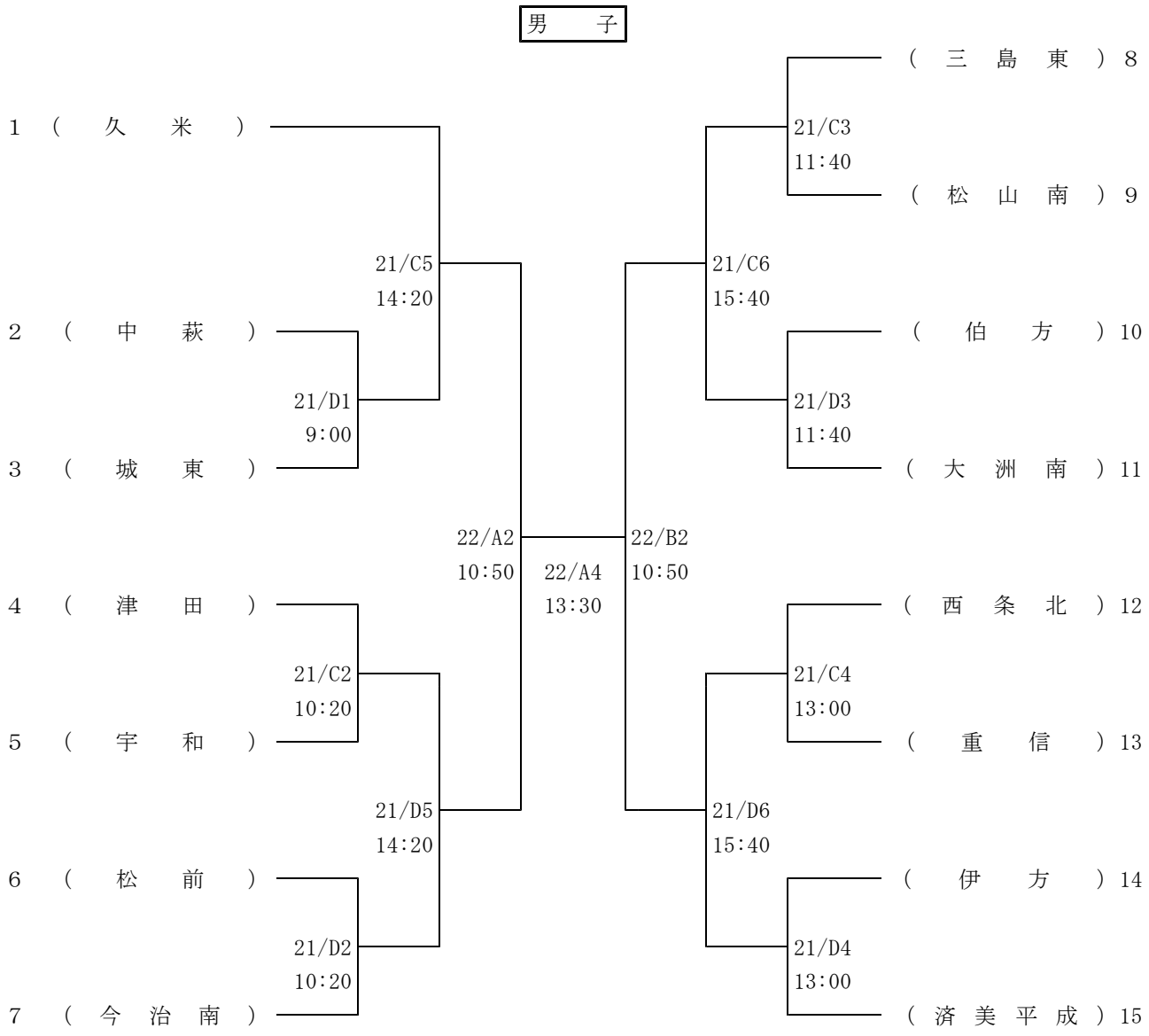

女　子

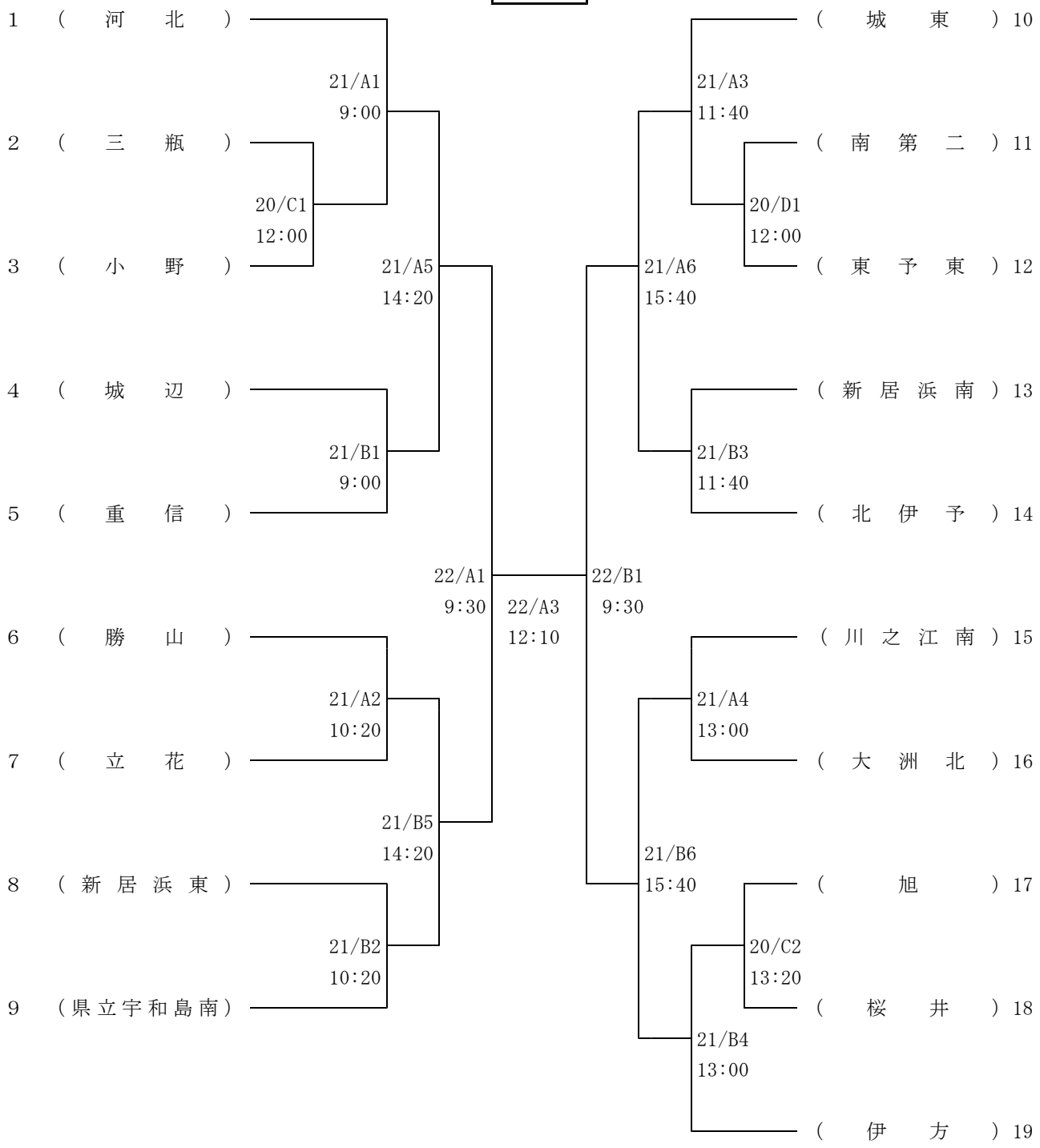
1 （ 河 北 ）
2 （ 三 瓶 ）
3 （ 小 野 ）
4 （ 城 辺 ）
5 （ 重 信 ）
6 （ 勝 山 ）
7 （ 立 花 ）
8 （ 新 居 浜 東 ）
9 （県立宇和島南）
21/A1 9:00
20/C1 12:00
21/A5 14:20
21/B1 9:00
21/A2 10:20
21/B5 14:20
21/B2 10:20
22/A1 9:30
22/A3 12:10
22/B1 9:30
21/A3 11:40
20/D1 12:00
21/A6 15:40
21/B3 11:40
21/A4 13:00
21/B6 15:40
20/C2 13:20
21/B4 13:00
（ 城 東 ）10
（ 南 第 二 ）11
（ 東 予 東 ）12
（ 新 居 浜 南 ）13
（ 北 伊 予 ）14
（ 川 之 江 南 ）15
（ 大 洲 北 ）16
（ 旭 ）17
（ 桜 井 ）18
（ 伊 方 ）19