平成２７年度　第２６回山形県高等学校バスケットボール選抜優勝大会
第４６回全国高等学校バスケットボール選抜優勝大会山形県予選会

【 男 子 】

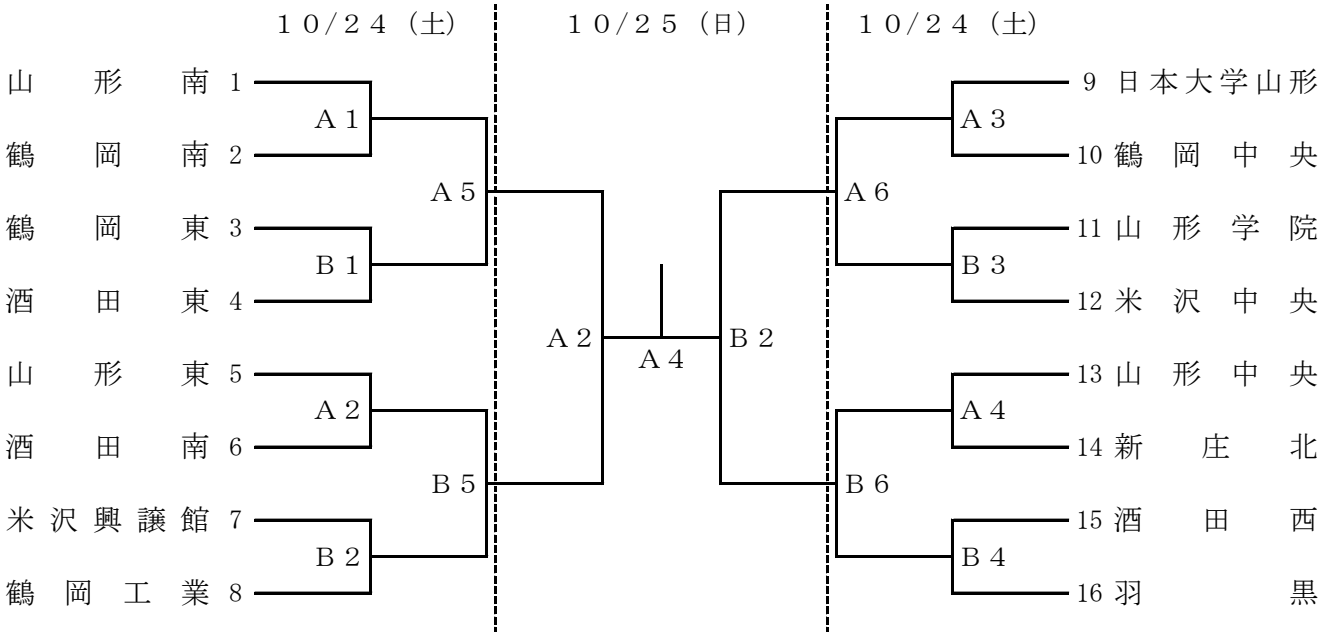

【 女 子 】

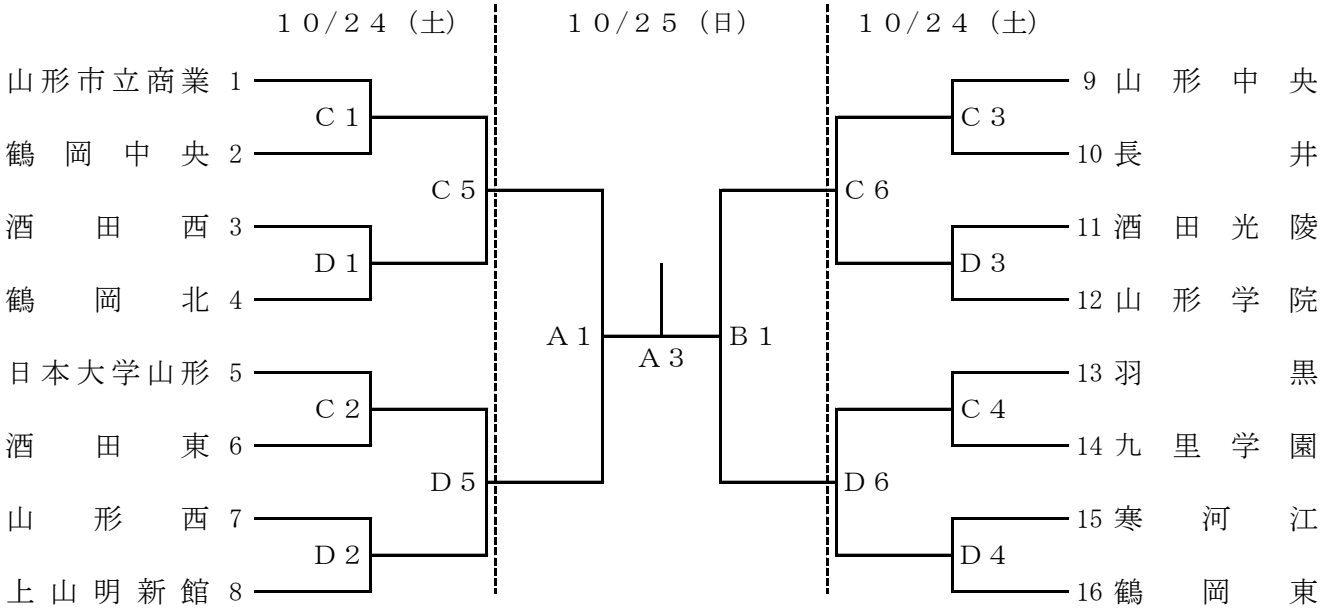

《試合時間》

	第１試合	第２試合	第３試合	第４試合	第５試合	第６試合
	9:00～	10:30～	12:00～	13:30～	15:00～	16:30～

《会場及びコート》

村山市民体育館　　A･Bコート
楯岡高等学校体育館　　C･Dコート