平成２７年度 第４６回 全国高等学校バスケットボール選抜優勝大会 県予選会

男子

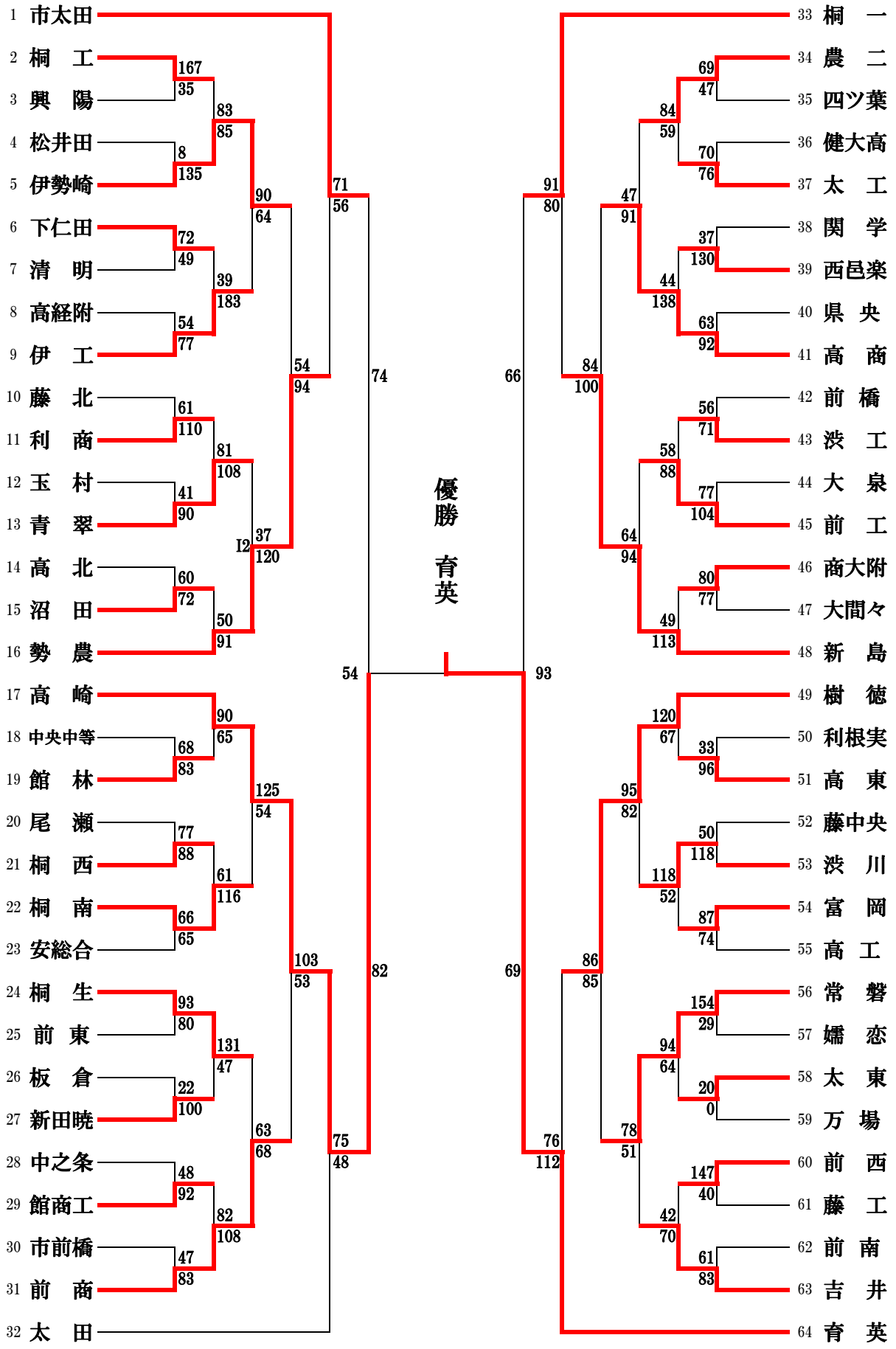

平成２７年度 第４６回 全国高等学校バスケットボール選抜優勝大会 県予選会
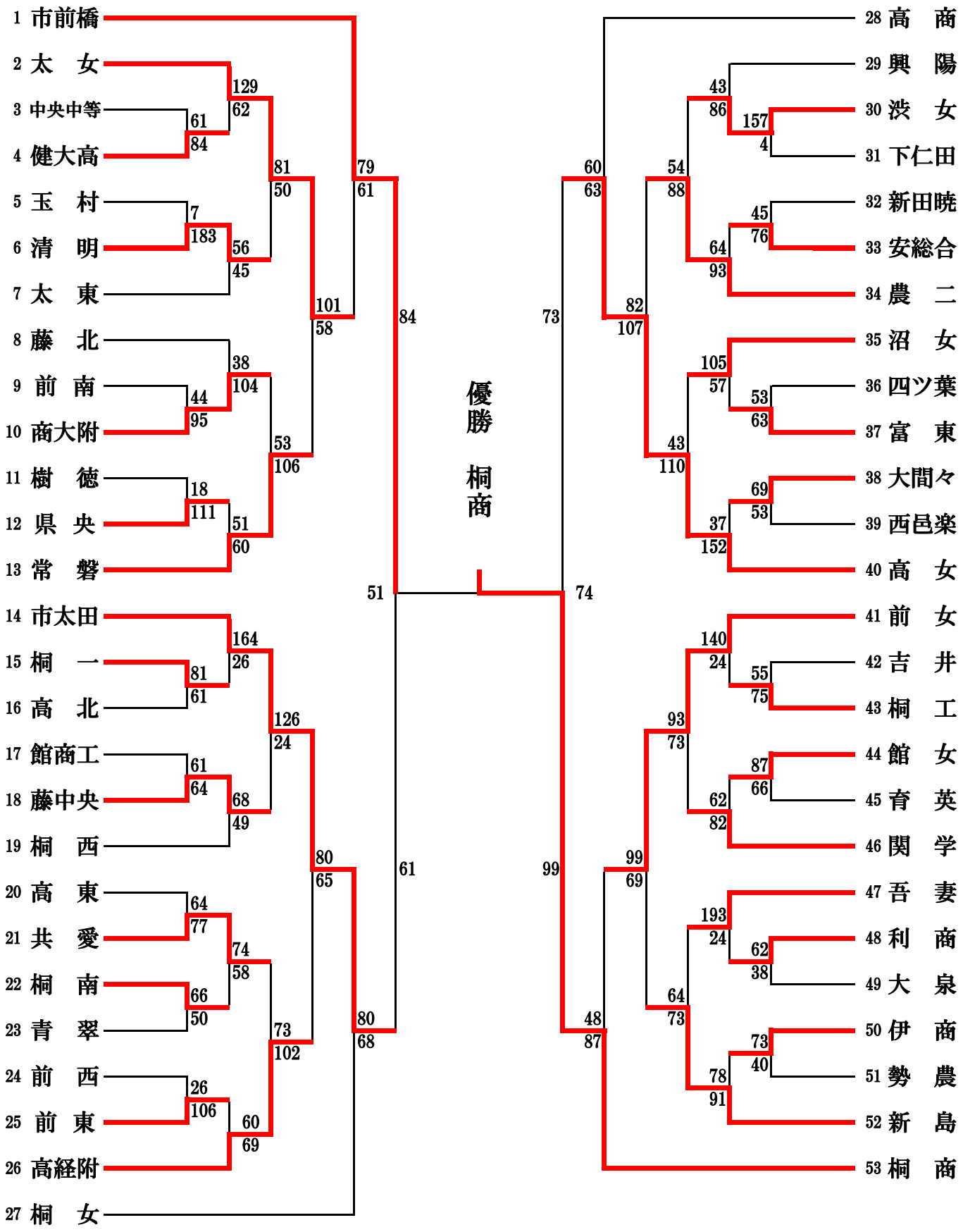
女子