平成２８年度第５１回　群馬県高等学校総合体育大会バスケットボール競技会
兼　第７０回関東高等学校バスケットボール選手権大会県予選会

**女子**

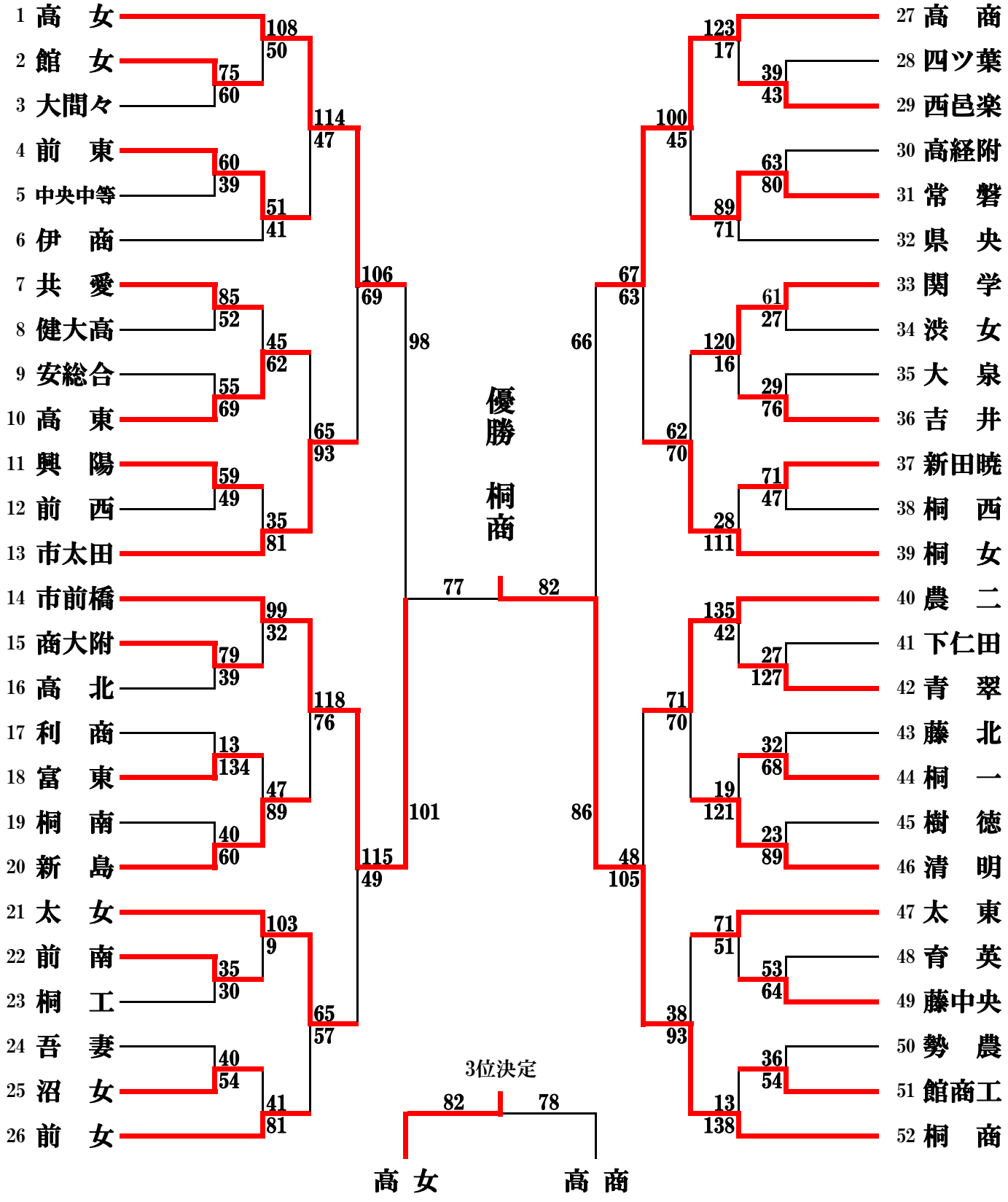


# 桐商　２年ぶり４回目の優勝