2016（平成28）年度全国高校総合体育大会県予選　兼
第63回近畿高校バスケットボール選手権大会県予選

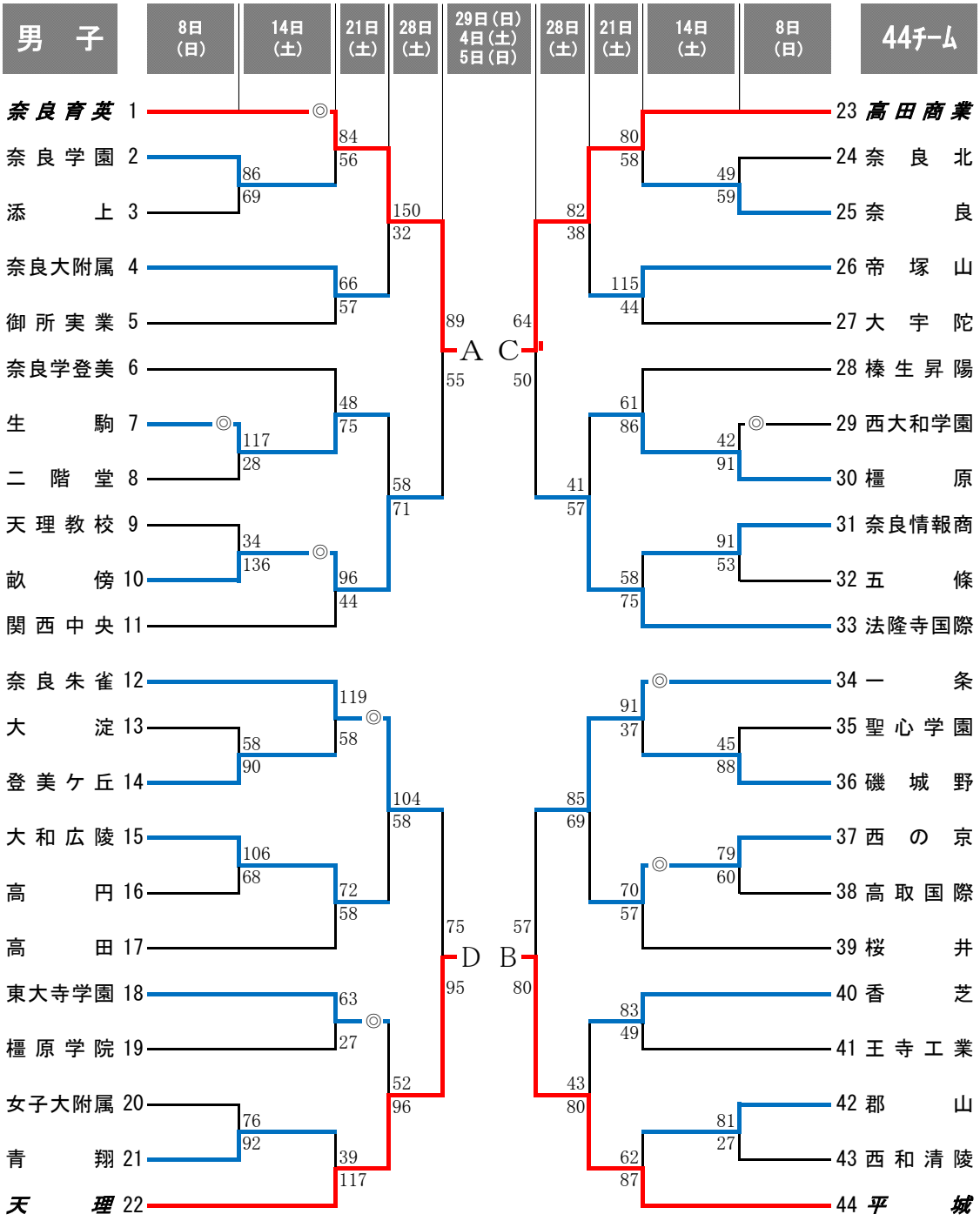

期日：2016（平成28）年 5月8、14、15、21、22、28、29、6月4、5日

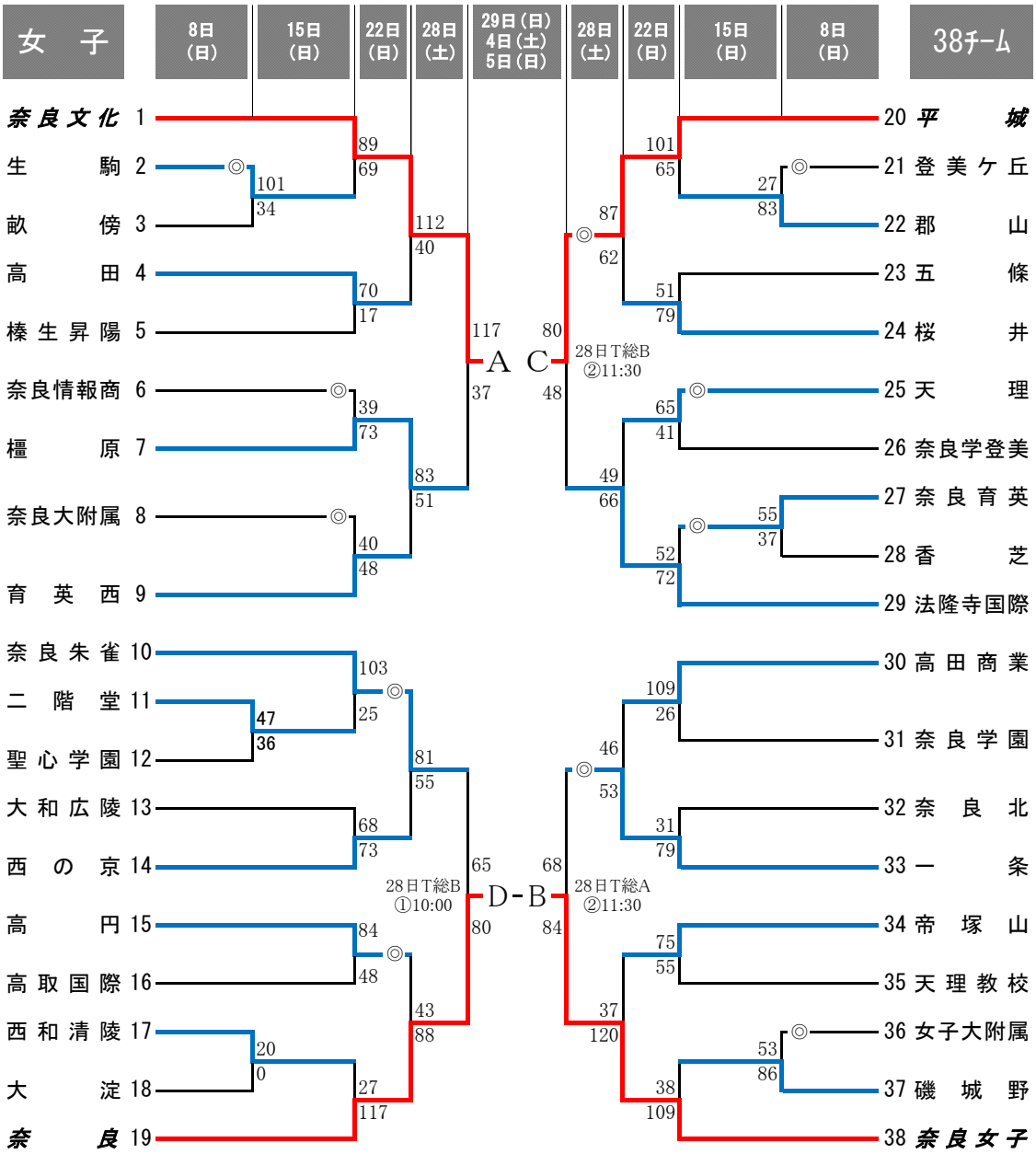

《注意事項》　決勝リーグを行う。
◎印のついているチームで、第1試合のTOをお願いします。

【 会 場 】　K:県立橿原公苑第一体育館　奈学:奈良学園高校　教:天理教校学園高校
T総:大和高田市総合体育館　N:奈良市中央体育館　御実:御所実業高校
文:奈良文化高校　香:県立香芝高校　川:川西町中央体育館　斑:斑鳩町中央体育館