平成28年度　群馬県高等学校バスケットボール選手権大会
兼　第69回全国高等学校総合体育大会県予選会

男子

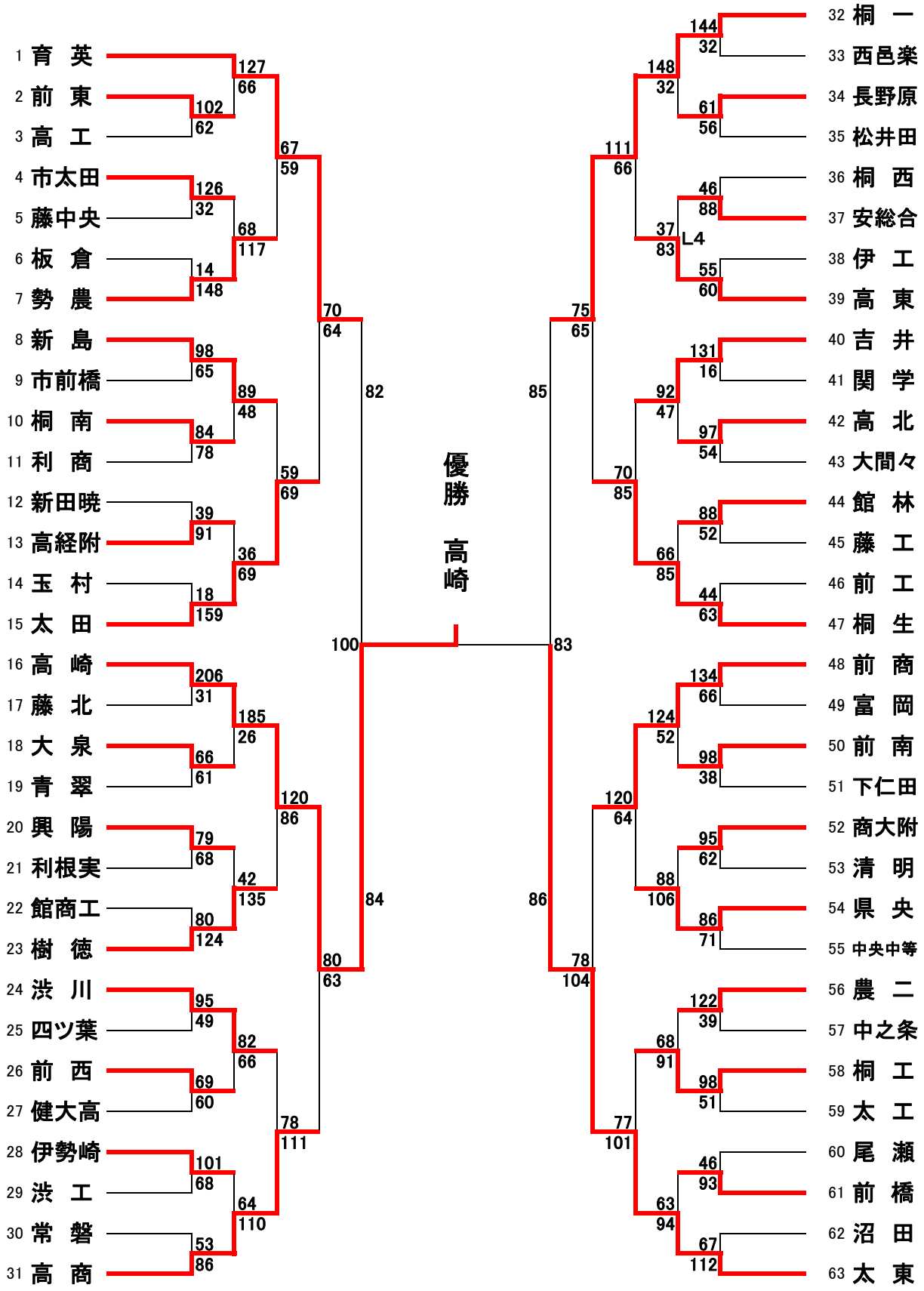

高崎　13年ぶり16度目の優勝