平成２８年度　第４７回　全国高等学校バスケットボール選抜優勝大会
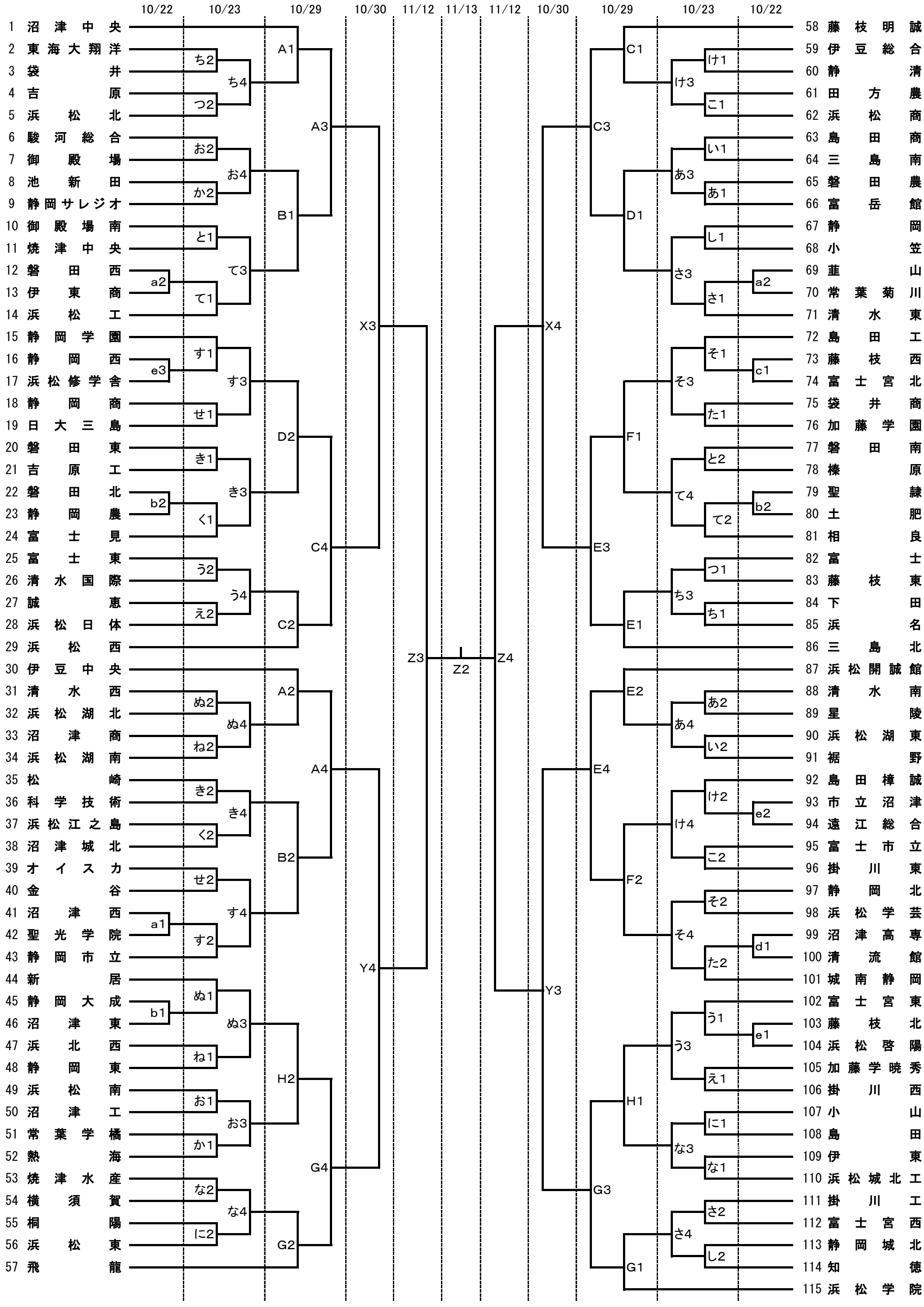
静岡県大会男子組み合わせ