第65回大分県高等学校総合体育大会　バスケットボール競技

平成29年5月28日（日）・6月3日（土）・4日（日）・5日（月）

《男　子》

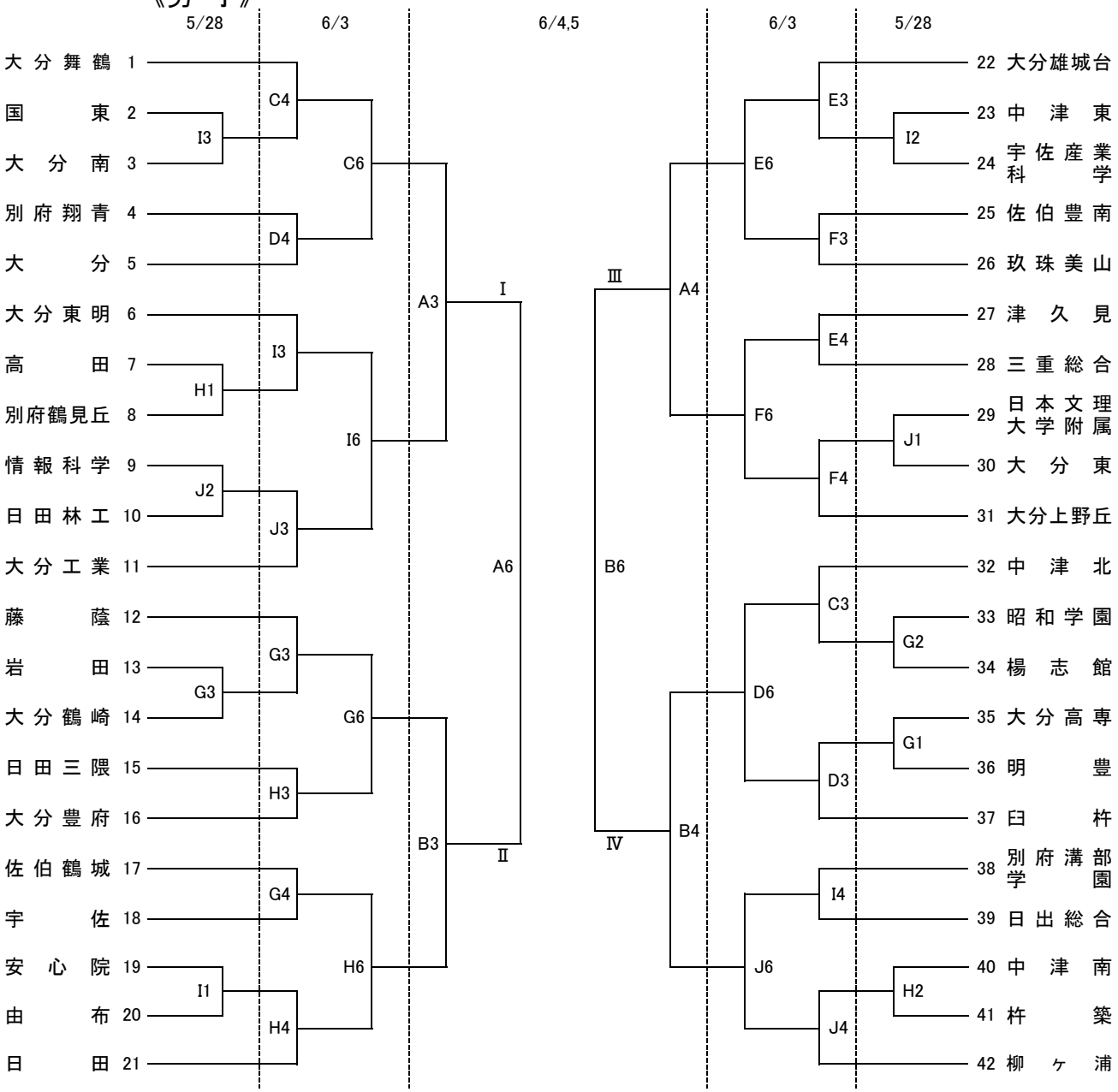

《試合会場》

ダイハツ九州アリーナ	A・B
大分舞鶴高校	C・D
大分上野丘高校	E・F
大分豊府高校	G・H
情報科学高校	I・J

《試合時間》

5/28	6/3	6/4	6/5
(1) 9:00～	(1) 9:00～	(1) 9:00～	(1) 9:30～
(2) 10:30～	(2) 10:30～	(2) 10:30～	(2) 11:00～
(3) 12:00～	(3) 12:00～	(3) 12:00～	(3) 12:30～
	(4) 13:30～	(4) 13:30～	(4) 14:00～
	(5) 15:00～	(5) 15:00～	
	(6) 16:30～	(6) 16:30～	

6/5対戦表

〈女子〉A5勝-B5負，A5負-B5勝

〈男子〉A6勝-B6勝，A6負-B6勝

〈女子〉A5勝-B5勝，A5負-B5負

〈男子〉A6勝-B6勝，A6負-B6負

・1試合目のオフィシャルは第3試合のチームからお願いします。
　※会場地又は会場地に近いチームが優先的にお願いします。
・各会場の開館時間は、8：00です。会場校の駐車スペースに限りがありますので、各チーム乗り合わせてお越し下さい。
・会場校に迷惑をかけないよう、ゴミは各チームで必ず持ち帰りください。貴重品の管理は各チームでお願いします。
・応援時の鳴り物（太鼓・ラッパ・ペットボトルなど）を禁止します。