Ｃ ブ ロ ッ ク

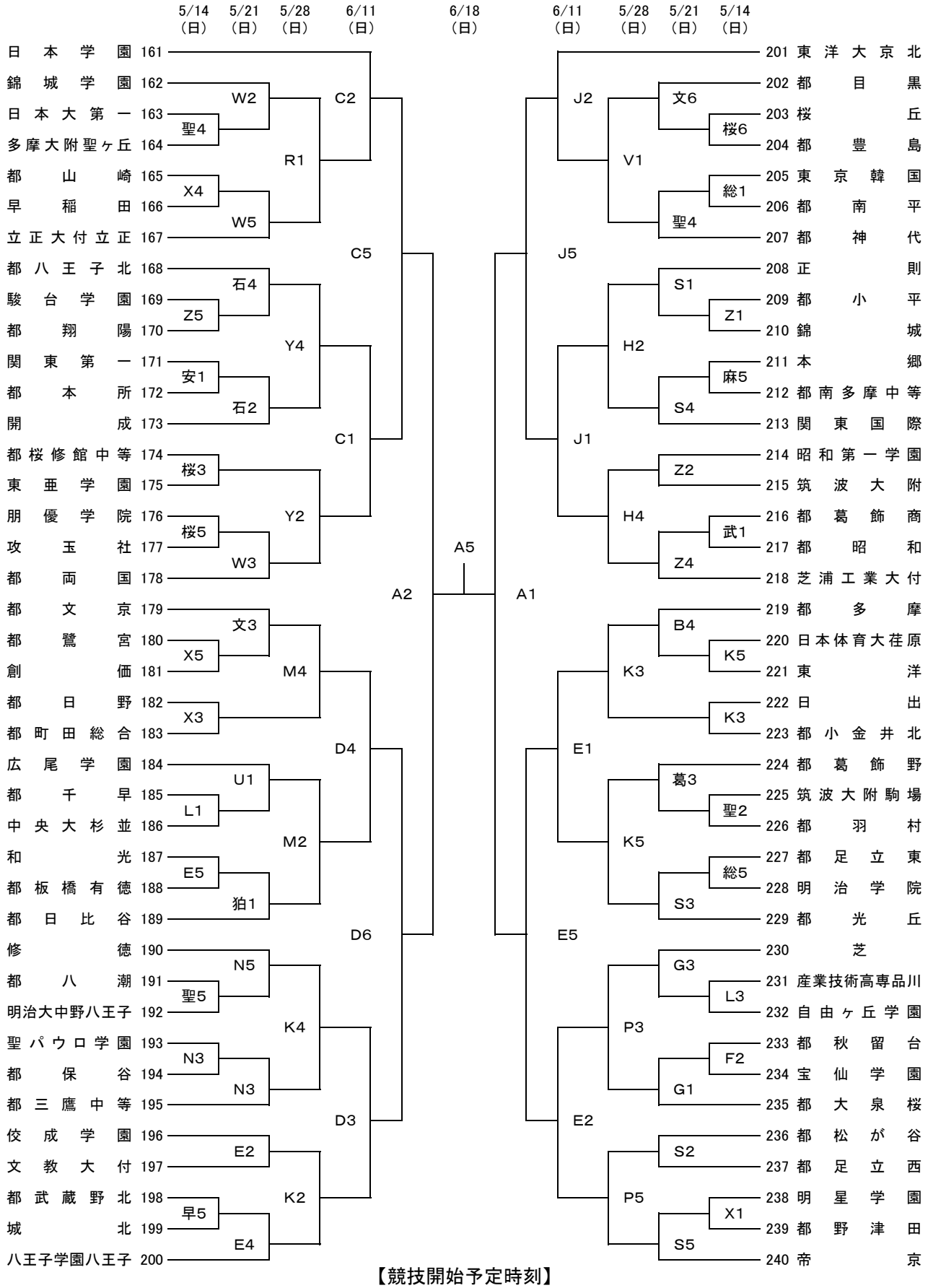

【競技開始予定時刻】

5／14(日)・21(日)・28(日)・6／11(日)・18(日)

1・・・・・・・ 9:00　　4・・・・・・・13:30
2・・・・・・・10:30　　5・・・・・・・15:00
3・・・・・・・12:00　　6・・・・・・・16:30