平成２９年度　　第４８回　新潟県中学校総合体育大会

組み合わせ

平成29年７月22日（土）・23日（日）
長岡市北部体育館（A・B）
長岡市南部体育館（C・D）
長岡市立中之島体育館（E・F）

男　子

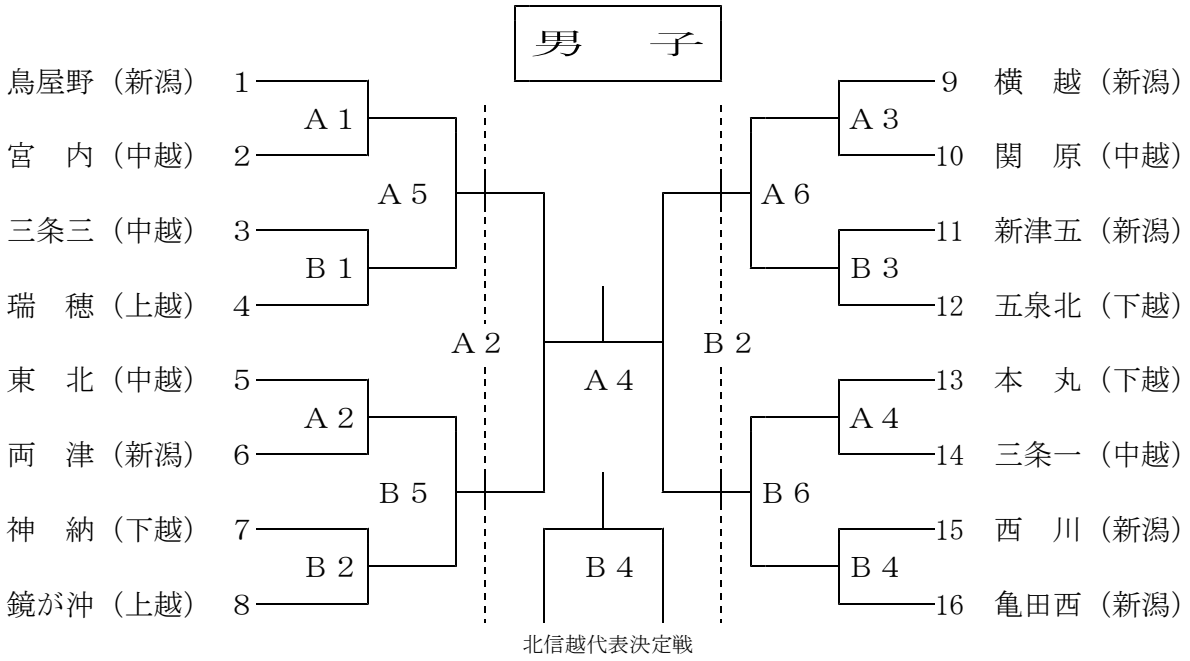

女　子

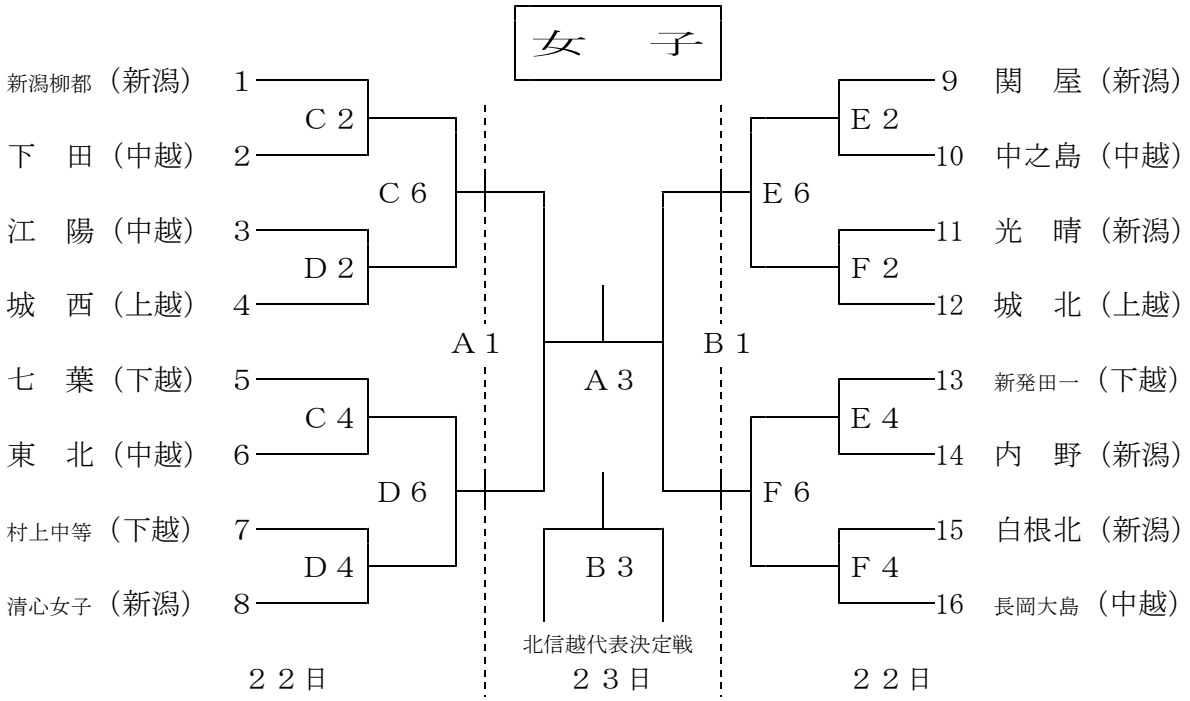

競技時間＜第１日目＞

①	9:15～	④	13:00～
②	10:30～	⑤	14:15～
③	11:45～	⑥	15:30～

競技時間＜第２日目＞

①	9:00～	③	11:40～
②	10:20～	④	13:00～