平成29年度 群馬県高等学校バスケットボール新人大会
兼第28回 関東高等学校バスケットボール新人大会県予選会
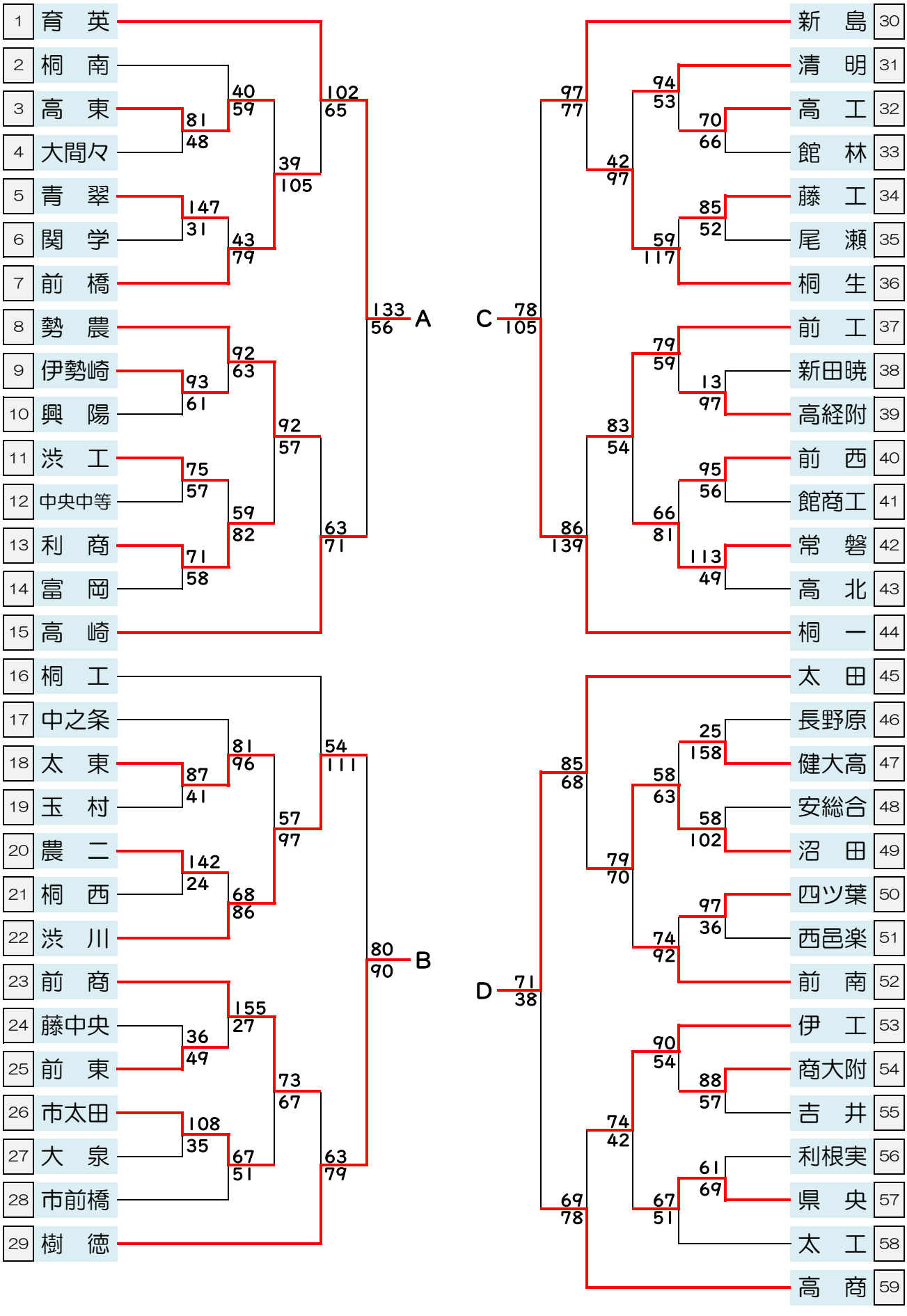
男子