平成２９年度 第７３回栃木県高等学校バスケットボール新人大会
兼関東高等学校新人バスケットボール大会県予選会

男子

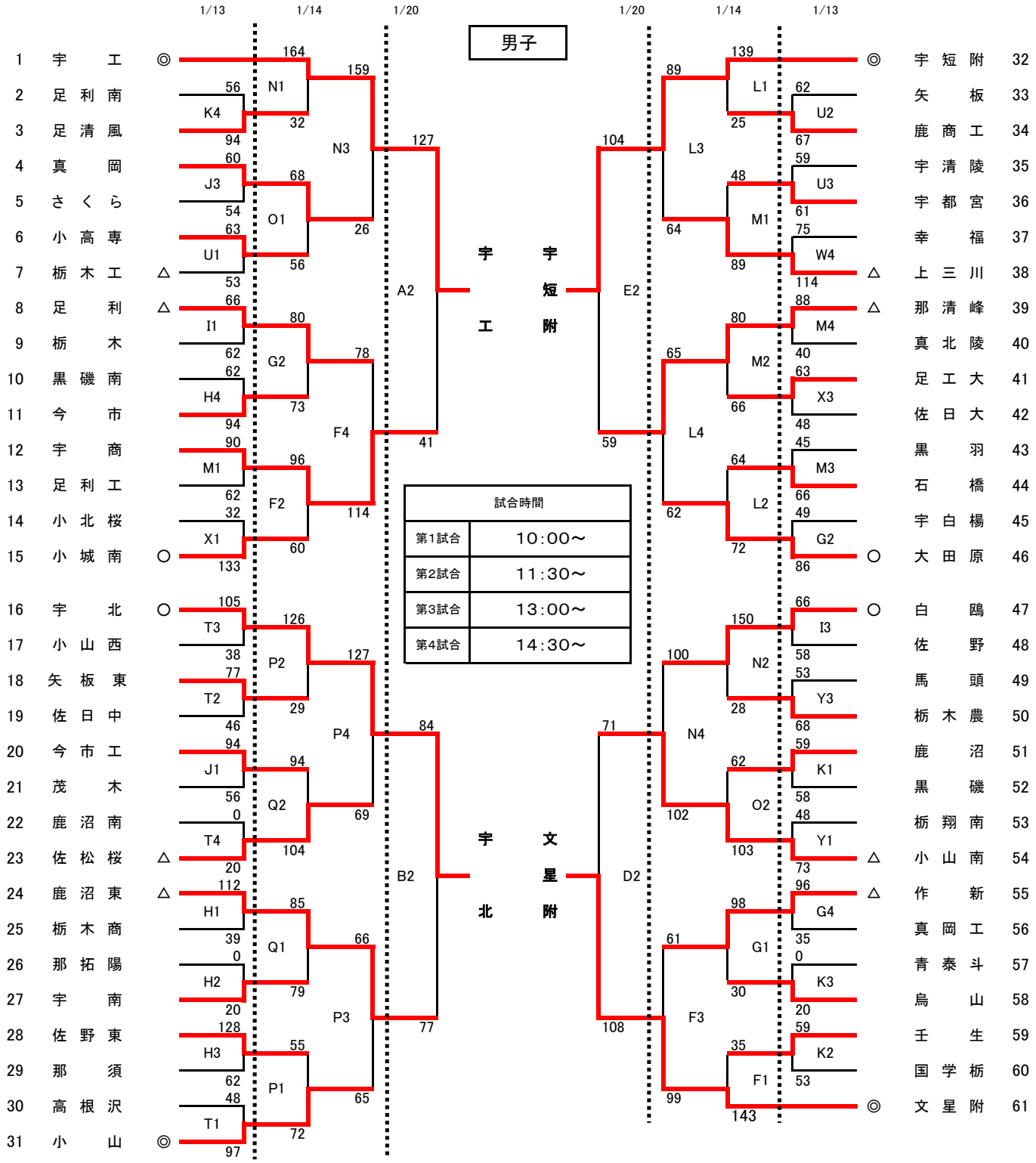

試合会場	
栃木市体育館	A B C
県北体育館	D E
県南体育館	F G H
宇都宮市体育館	I J K
足利南高校	L M
宇都宮工業高校	N O
矢板中央高校	P Q
宇都宮女子高校	R S
宇都宮北高校	T U
那須拓陽高校	V W
小山城南高校	X Y

決勝リーグ				T･O
①	20日	A4	宇 工－宇 北	D3負
②	20日	D4	宇短附-文星附	G3負
③	21日	A2	宇 工－宇短附	白 鷗
④	21日	B2	宇 北－文星附	矢中央
⑤	21日	A4	宇 工－文星附	宇中女
⑥	21日	B4	宇 北－宇短附	文星女