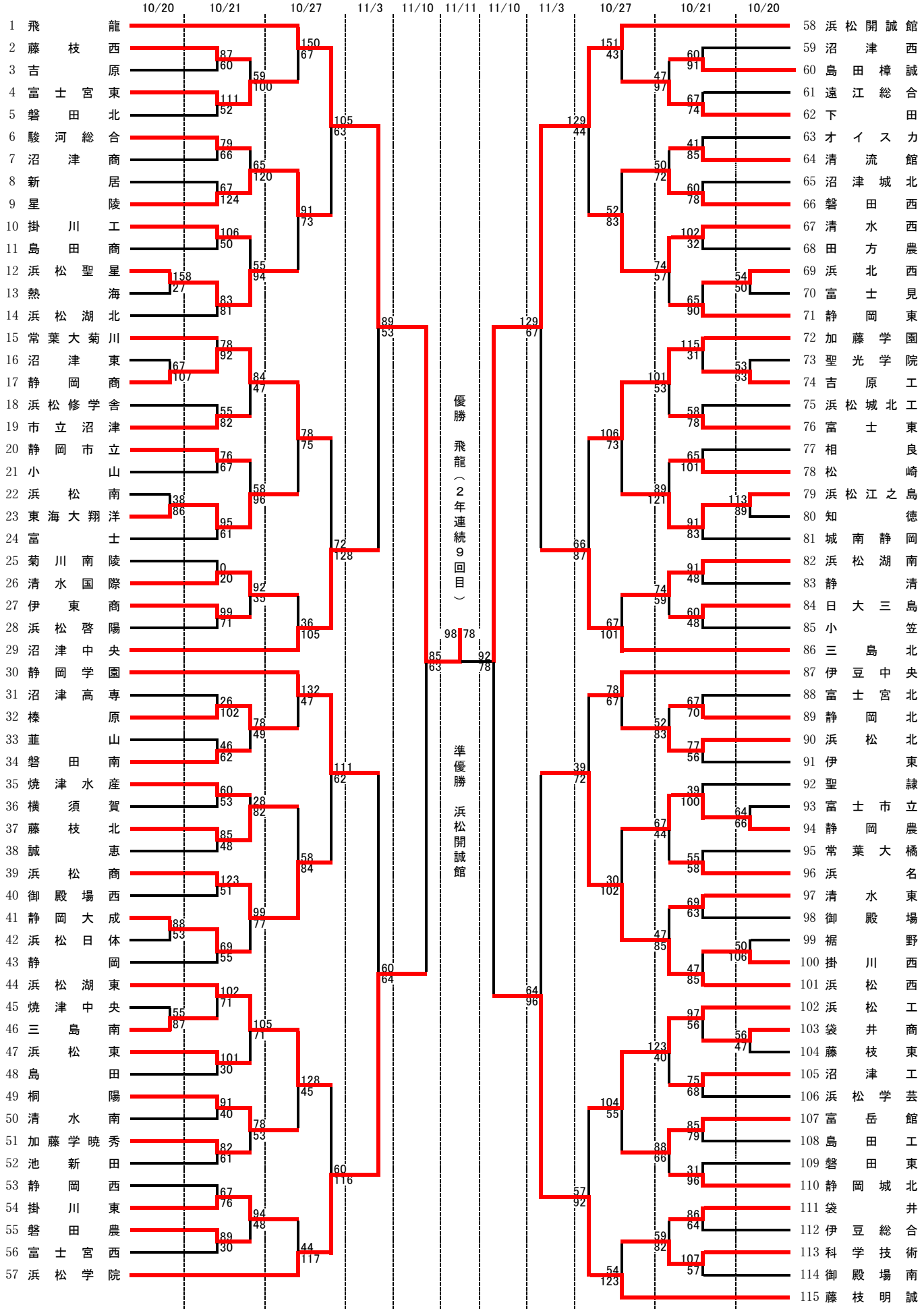平成３０年度　第７１回　全国高等学校バスケットボール選手権大会
静岡県大会男子組み合わせ