平成３０年度　千葉県高等学校新人体育大会バスケットボール大会　勝ち上がり結果

【　男　子　】

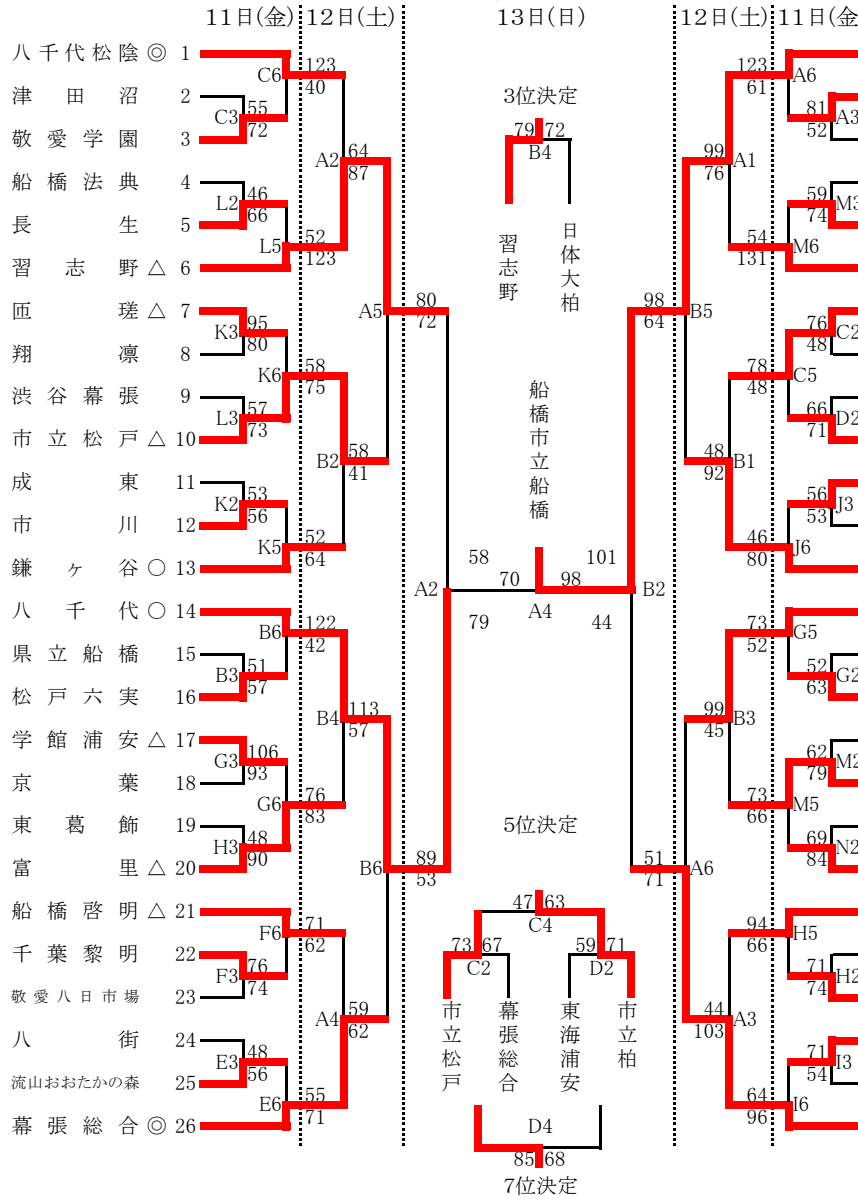

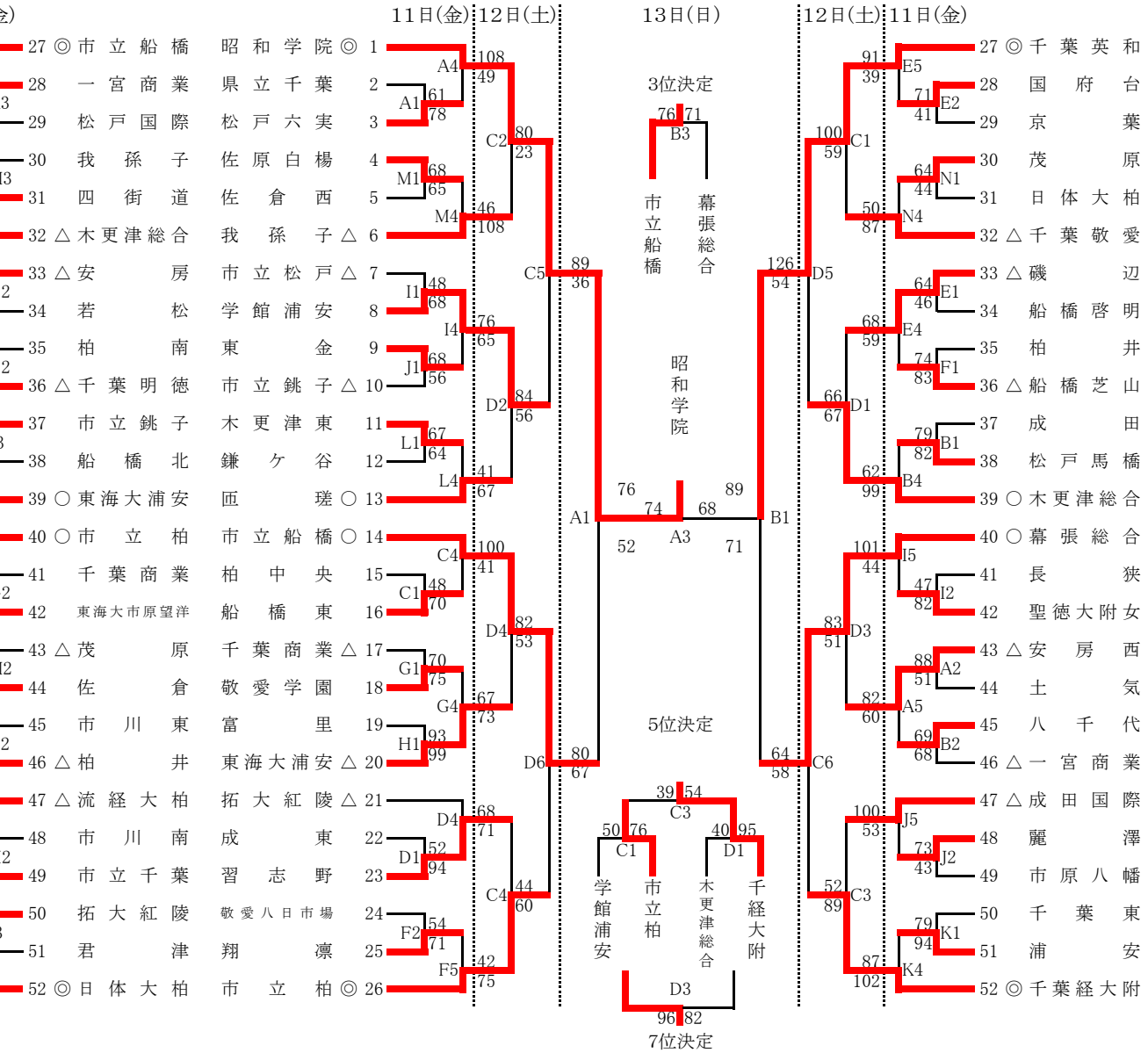

【　女　子　】