令和３年度全国高等学校総合体育大会バスケットボール競技県予選会
兼 第76回国民体育大会選手選考会　兼 全日本選手権１次ラウンド予選会

男子

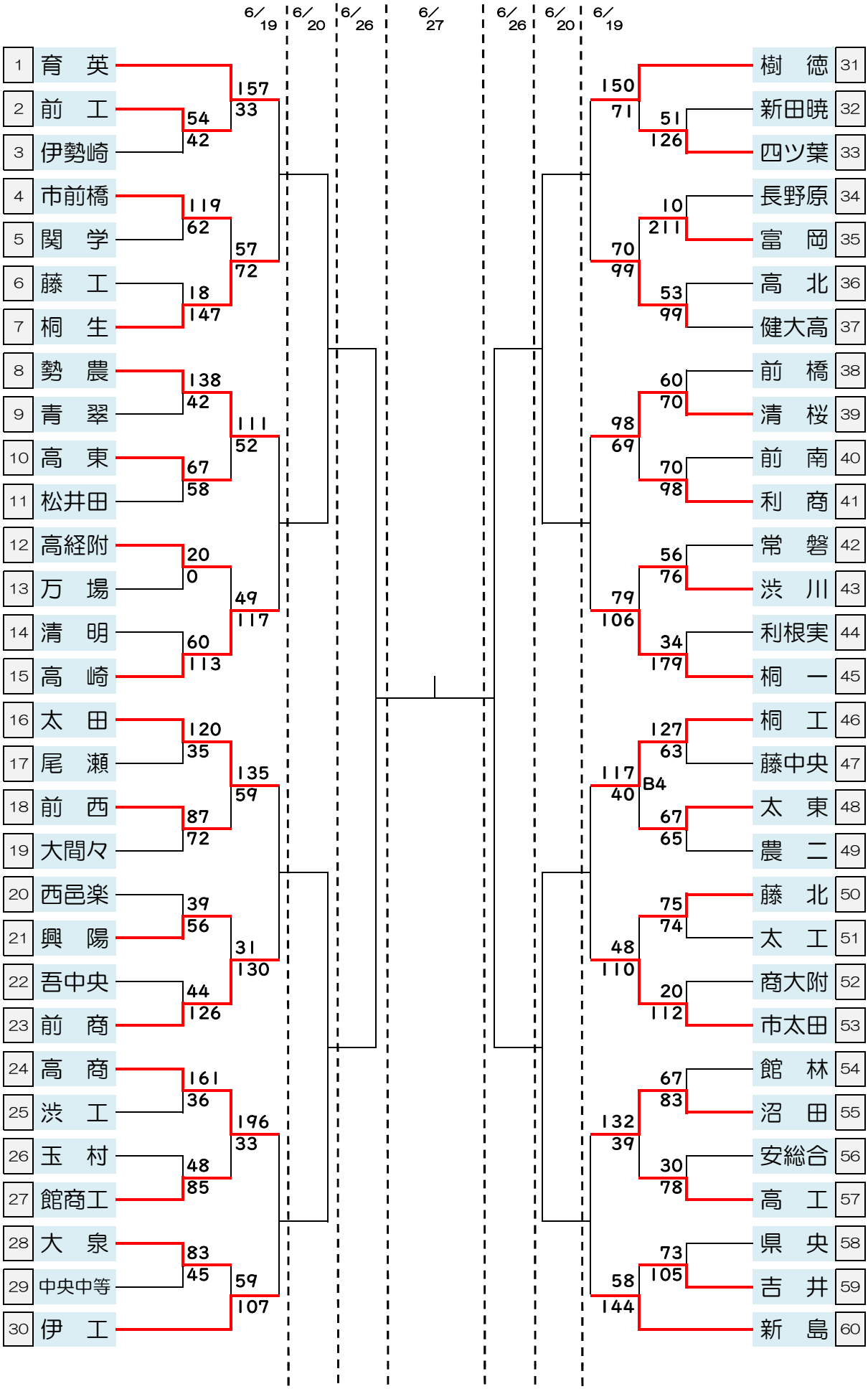

会　場（5/29・30）	
A	勢　農
B	桐　工
C	館　女
D	市太田
E	常　磐
F	関　学
G	高　商
H	吉　井

時　間
5/29・30 6/19・20
第1・2試合チーム 入場8：00
アップ　8：15
第1　9：00
アップ　10：00
第2　10：45
第3・4試合チーム 入場12：30
アップ　12：45
第3　13：30
アップ　14：30
第4　15：15

6/26・27
入場9：30
アップ　9：45
第1　10：30
入場13：00
アップ　13：15
第2　14：00