第７３回岩手県高等学校総合体育大会バスケットボール競技
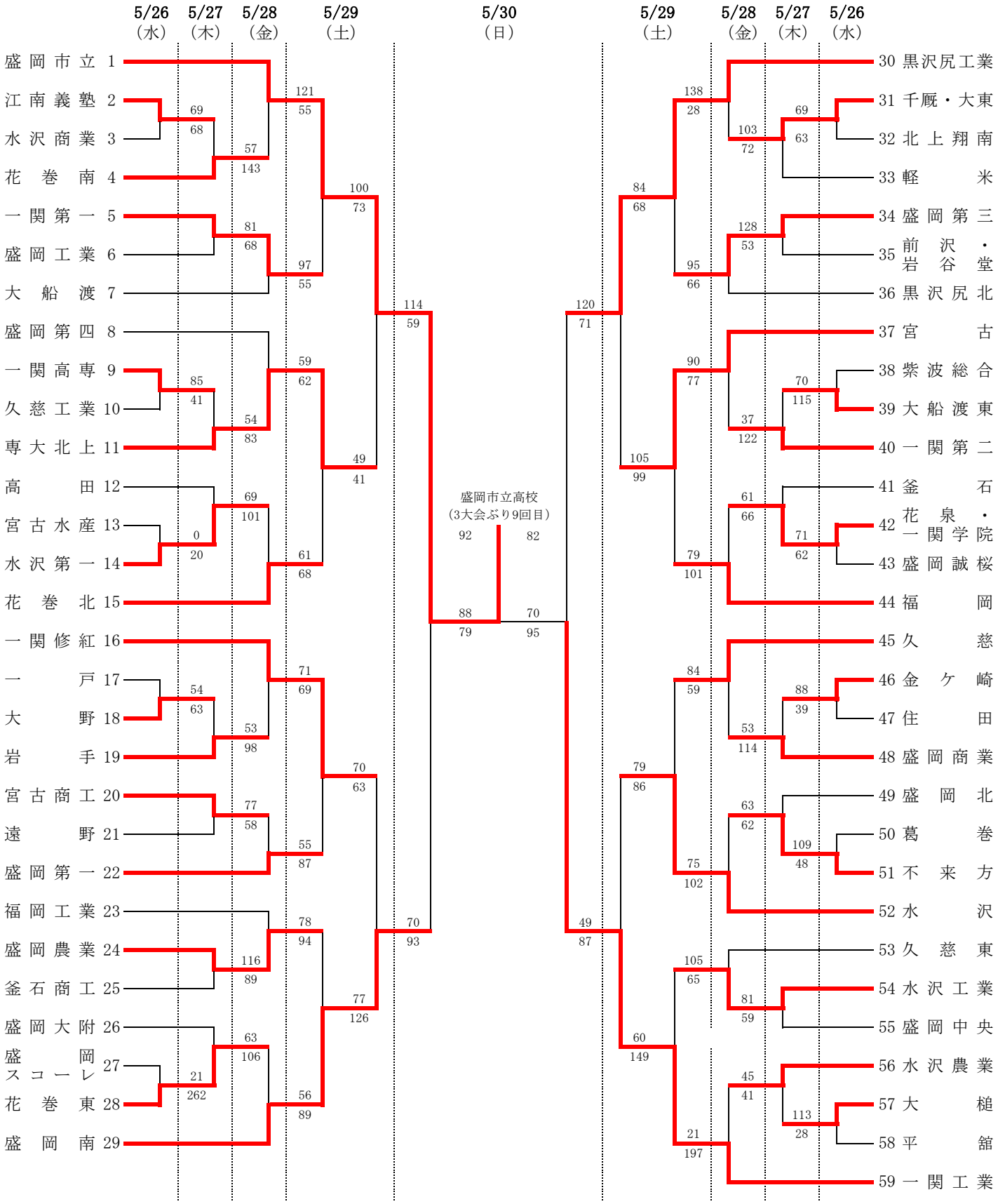
【１部男子】